DXDF

# 使 用 说 明 书

 .....

6-3 ..... 31
6-3-1 ..... 32
6-3-2 ..... 32
6-4 ..... 32
6-5 ..... 33
6-6 ..... 33
6-7 ..... 34
6-8 ..... 34
6-9 ..... 35
6-10 ..... 35
6-11 ..... 35
 ..... 37
 ..... 38
8-1 ..... 38
8-2 ..... 38
8-3 ..... 38
 ..... 38

# 1-1

DXD

DXDF60C/Z

# 1-2

**1**

**2**

**3**

**4**

DXDF

**0**

**10 Z**

**1**

**2-1**

| | DXDF60C/Z |
|---|---|
| | **40 60** |
| | **1 80 1** |

## 2-2

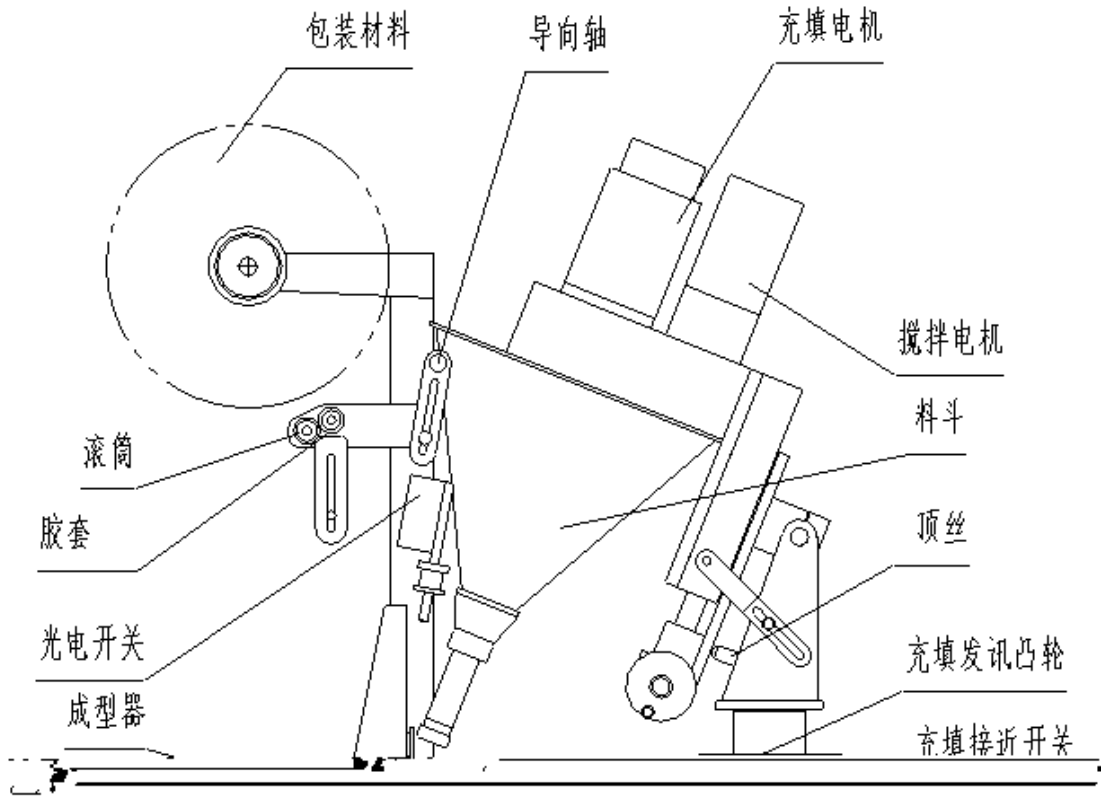


3-1

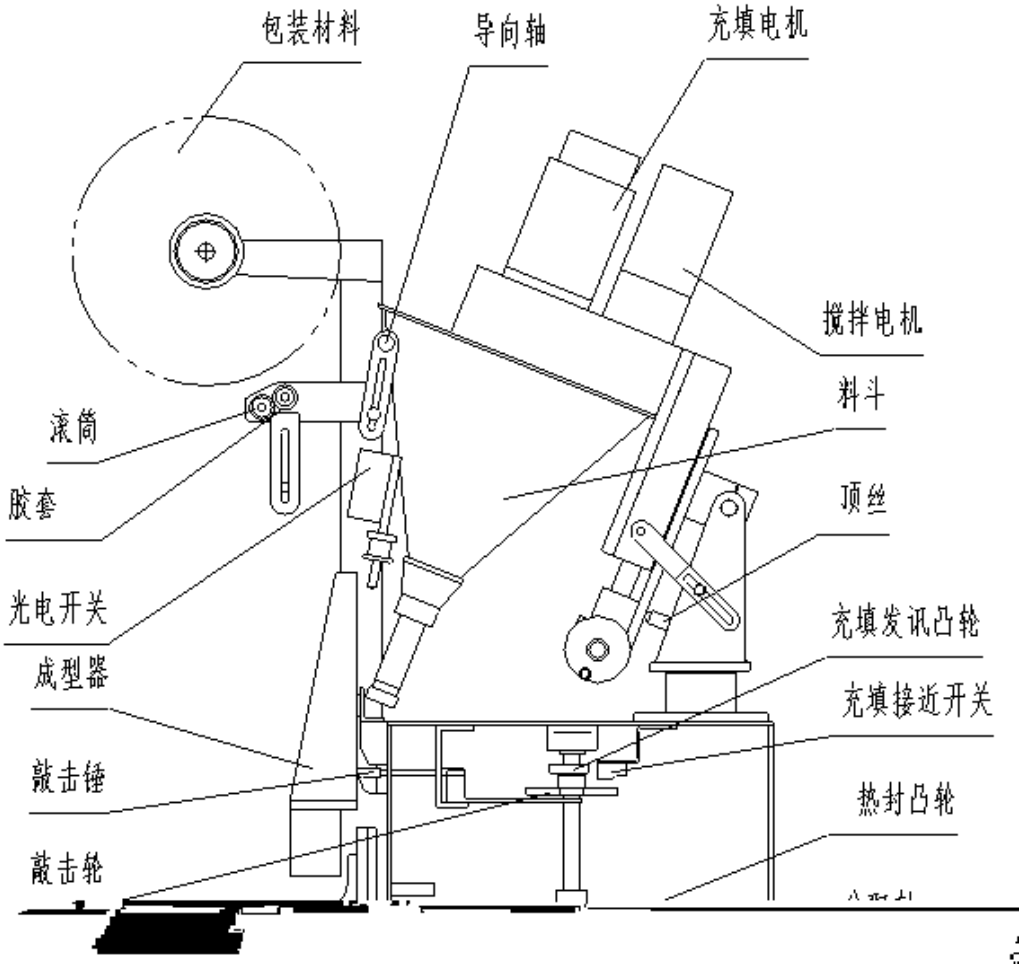
包装材料
导向轴
充填电机
搅拌电机
料斗
滚筒
胶套
顶丝
光电开关
充填发讯凸轮
成型器
充填接近开关
敲击锤
热封凸轮
敲击轮

3-2

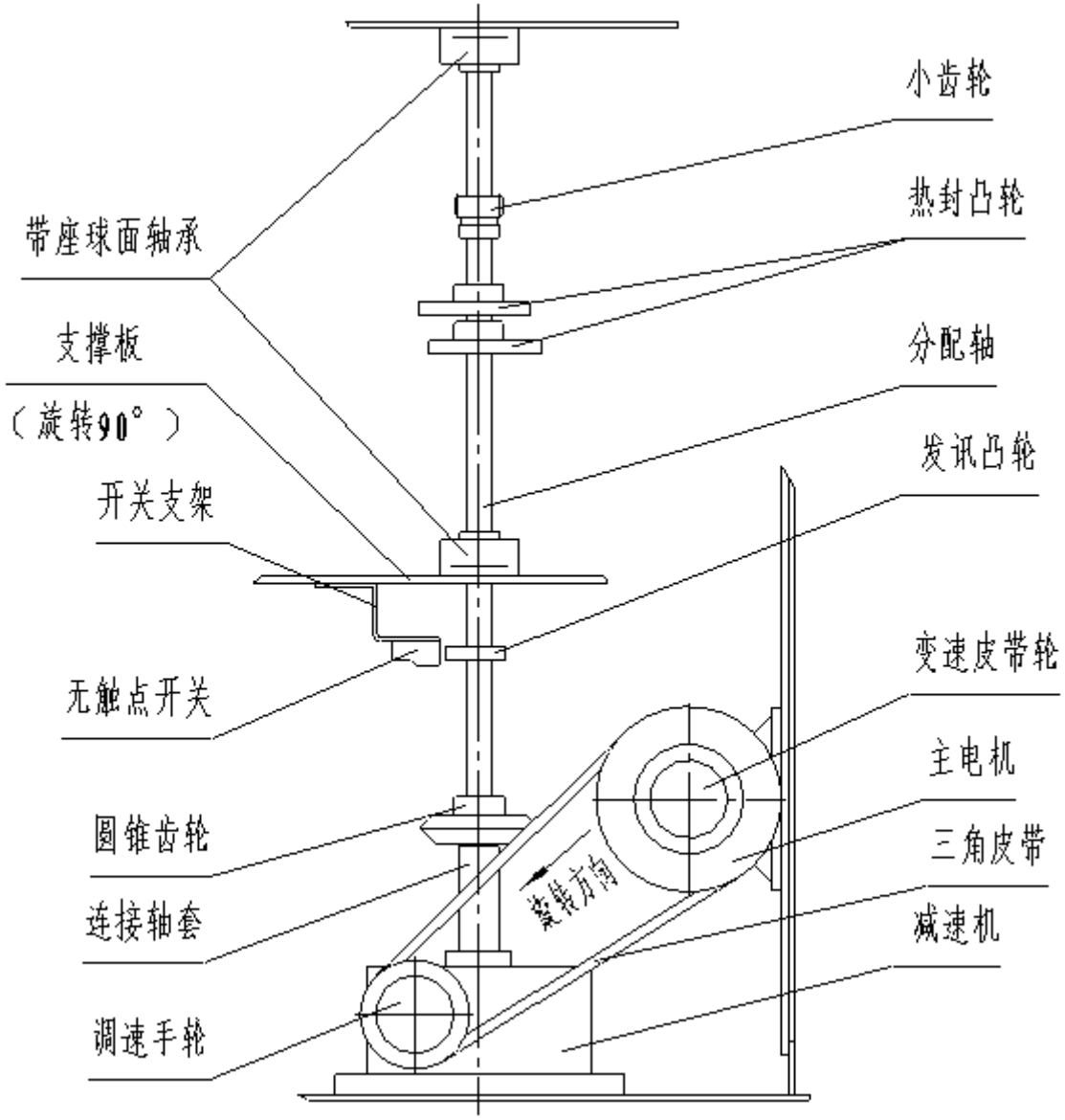


3-3

## 3-2

### 3-2-1 C

3 4 C ( )

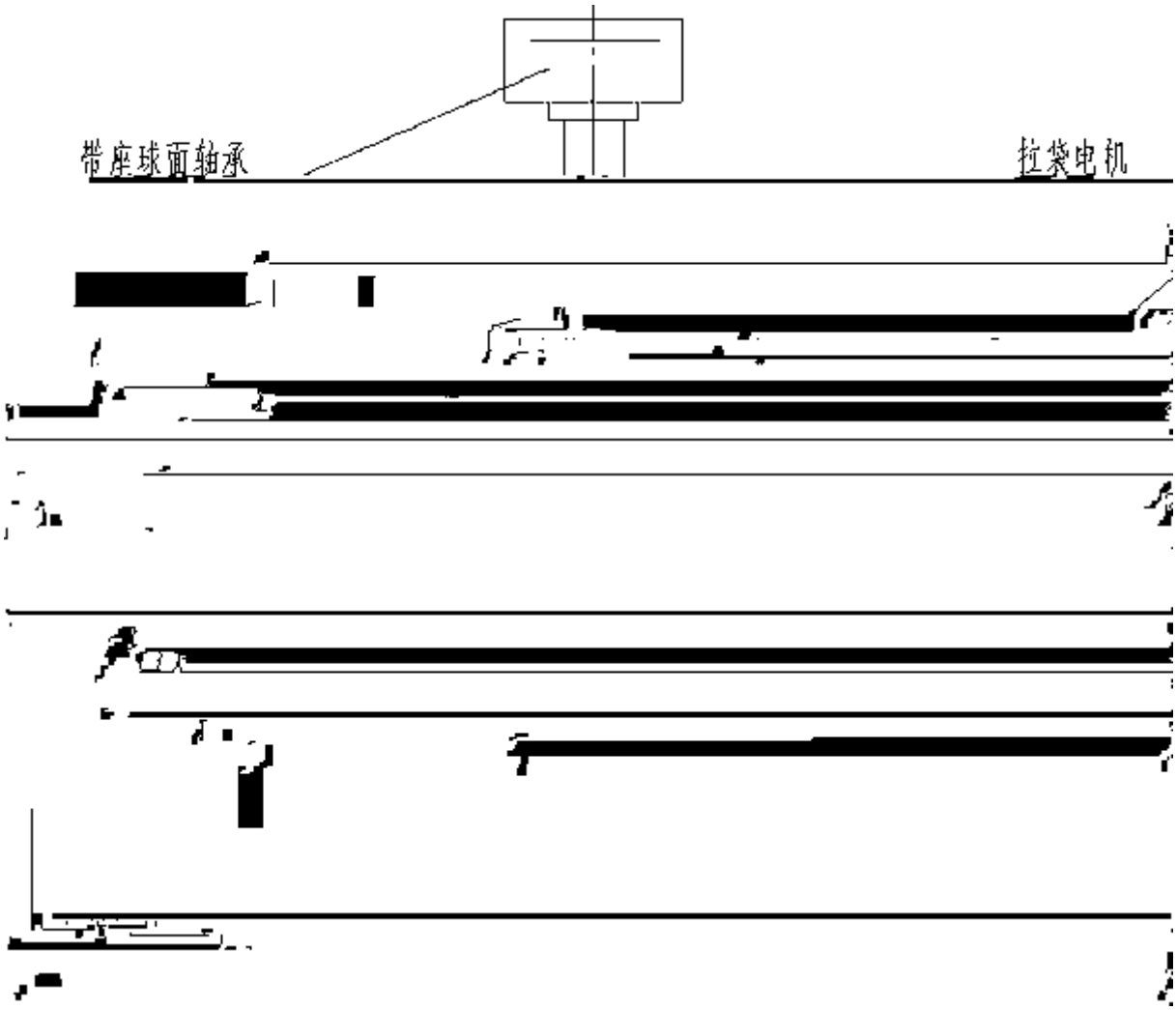


3 4

## 3-2-2 Z

3 5 (

)

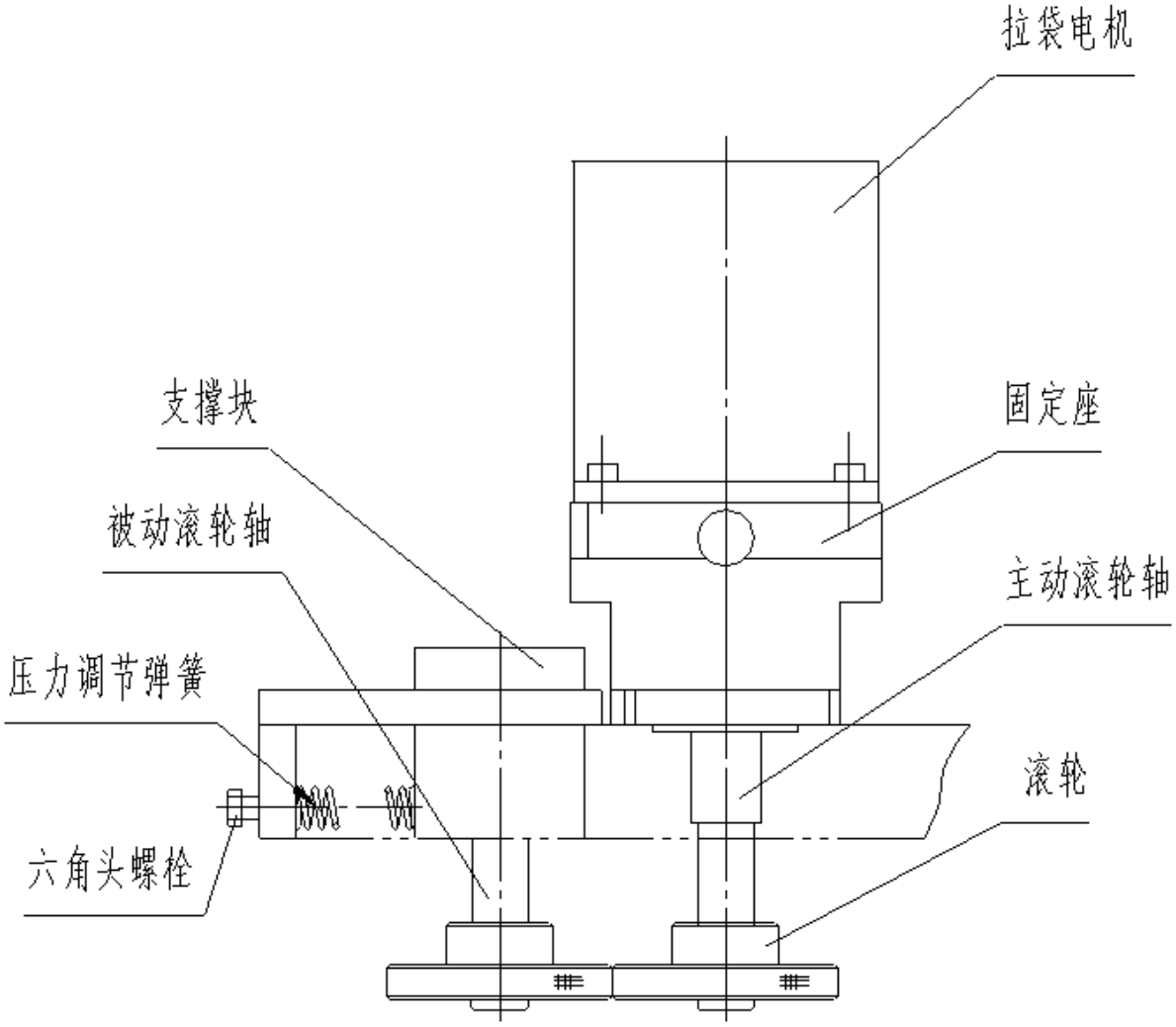


**3 5**

**3-3**

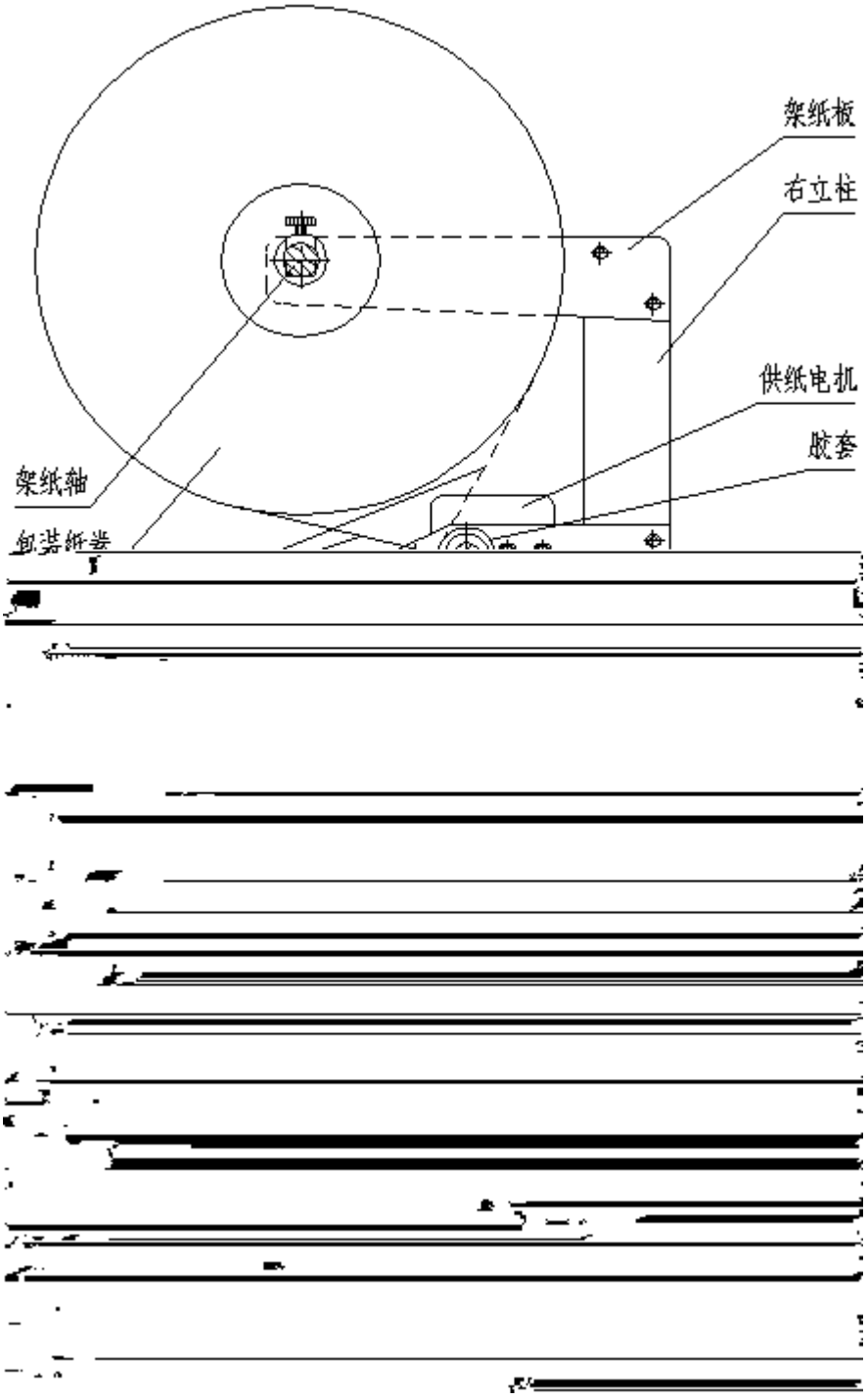


**3 6**

3 6

**3-**

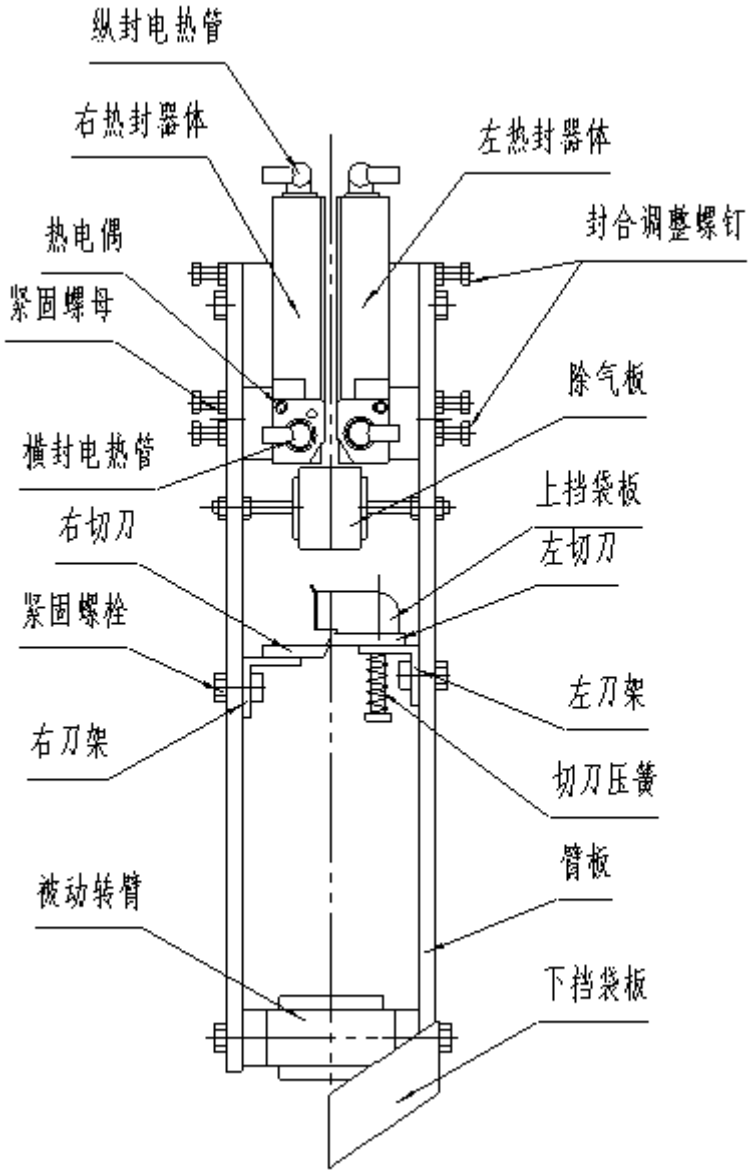
纵封电热管
右热封器体
左热封器体
封合调整螺钉
热电偶
紧固螺母
除气板
横封电热管
上挡袋板
右切刀
左切刀
紧固螺栓
左刀架
右刀架
切刀压簧
臂板
被动转臂
下挡袋板

3　8-1

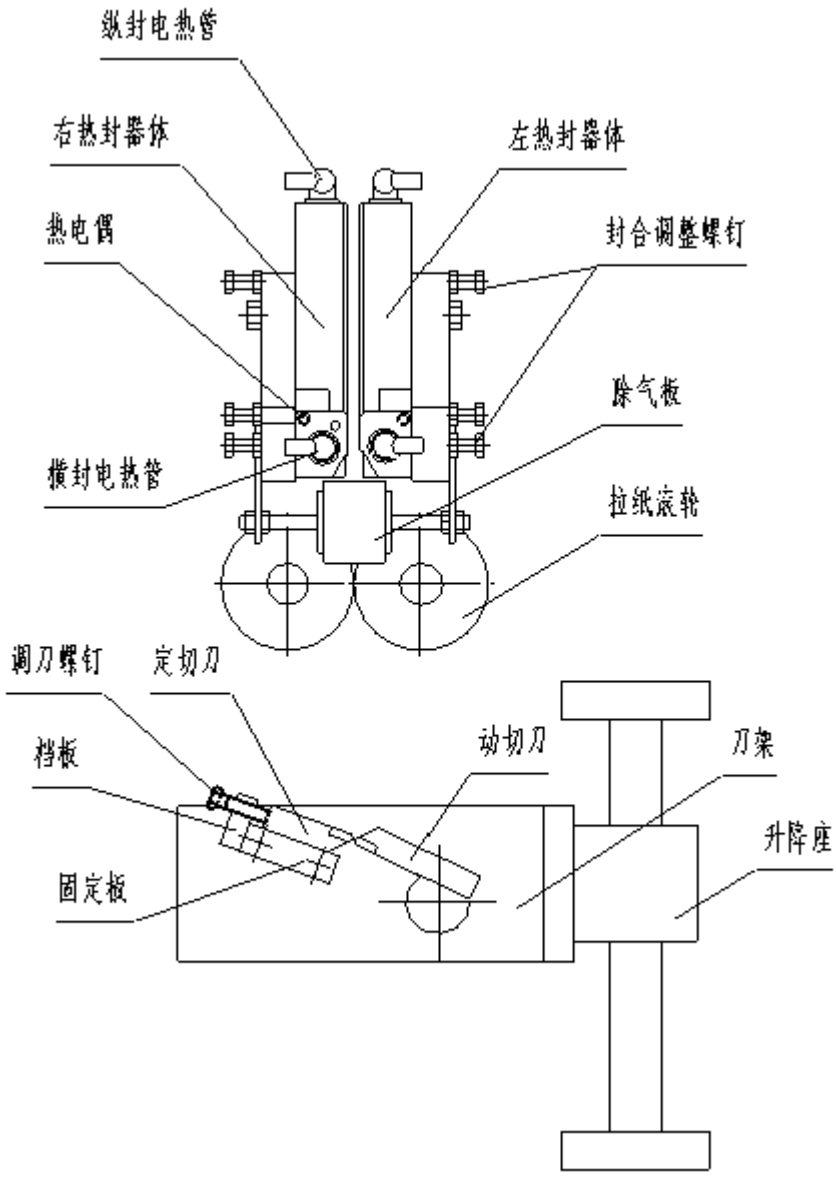
纵封电热管
右热封器体
左热封器体
热电偶
封合调整螺钉
除气板
横封电热管
拉纸滚轮
调刀螺钉
定切刀
动切刀
刀架
档板
升降座
固定板

**3 8 2**

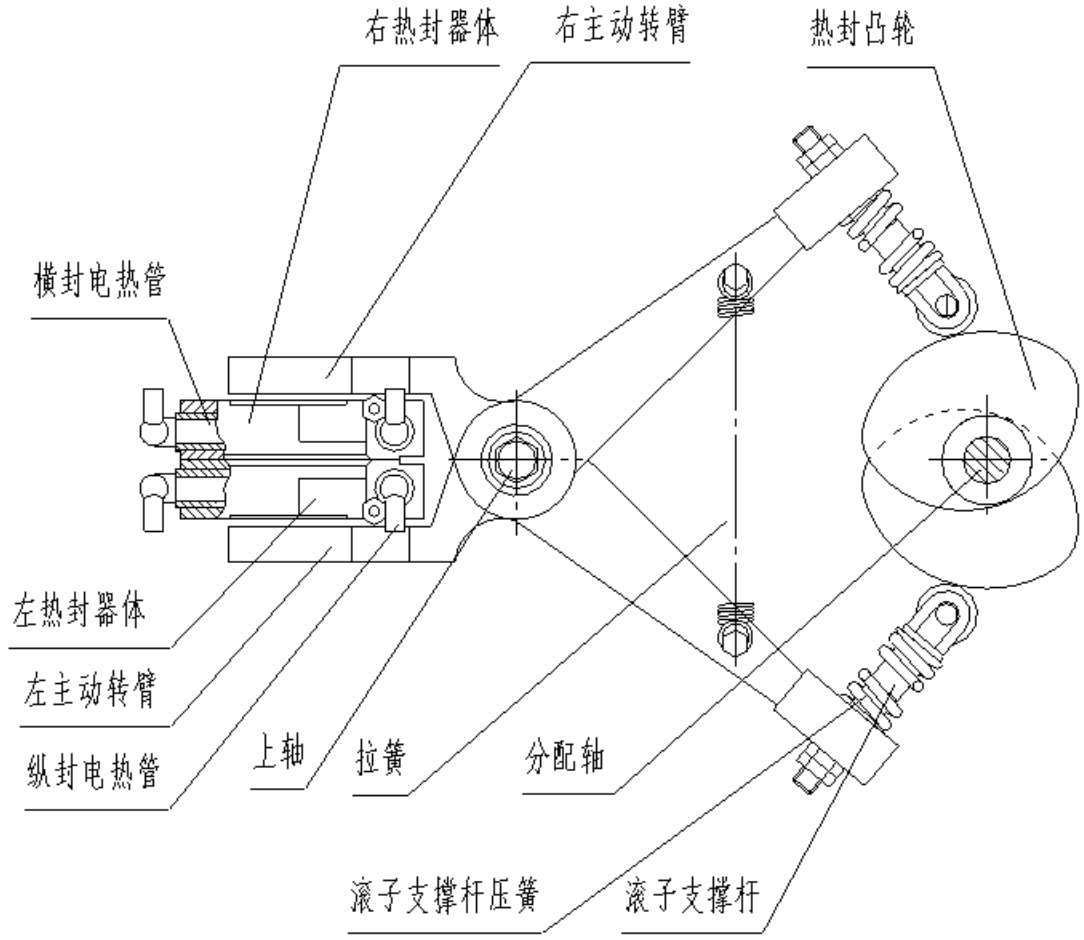
右热封器体
右主动转臂
热封凸轮
横封电热管
左热封器体
左主动转臂
纵封电热管
上轴
拉簧
分配轴
滚子支撑杆压簧
滚子支撑杆

3　9-1

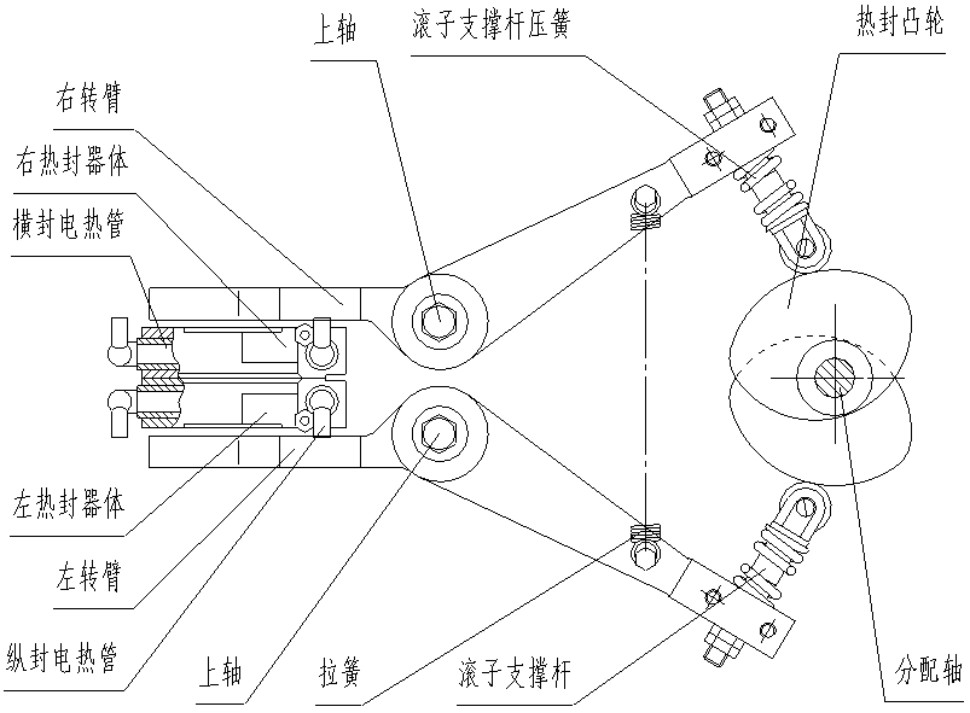
上轴
滚子支撑杆压簧
热封凸轮
右转臂
右热封器体
横封电热管
左热封器体
左转臂
纵封电热管
上轴
拉簧
滚子支撑杆
分配轴

3-9-2

## 3-6

## 3-7

3　10

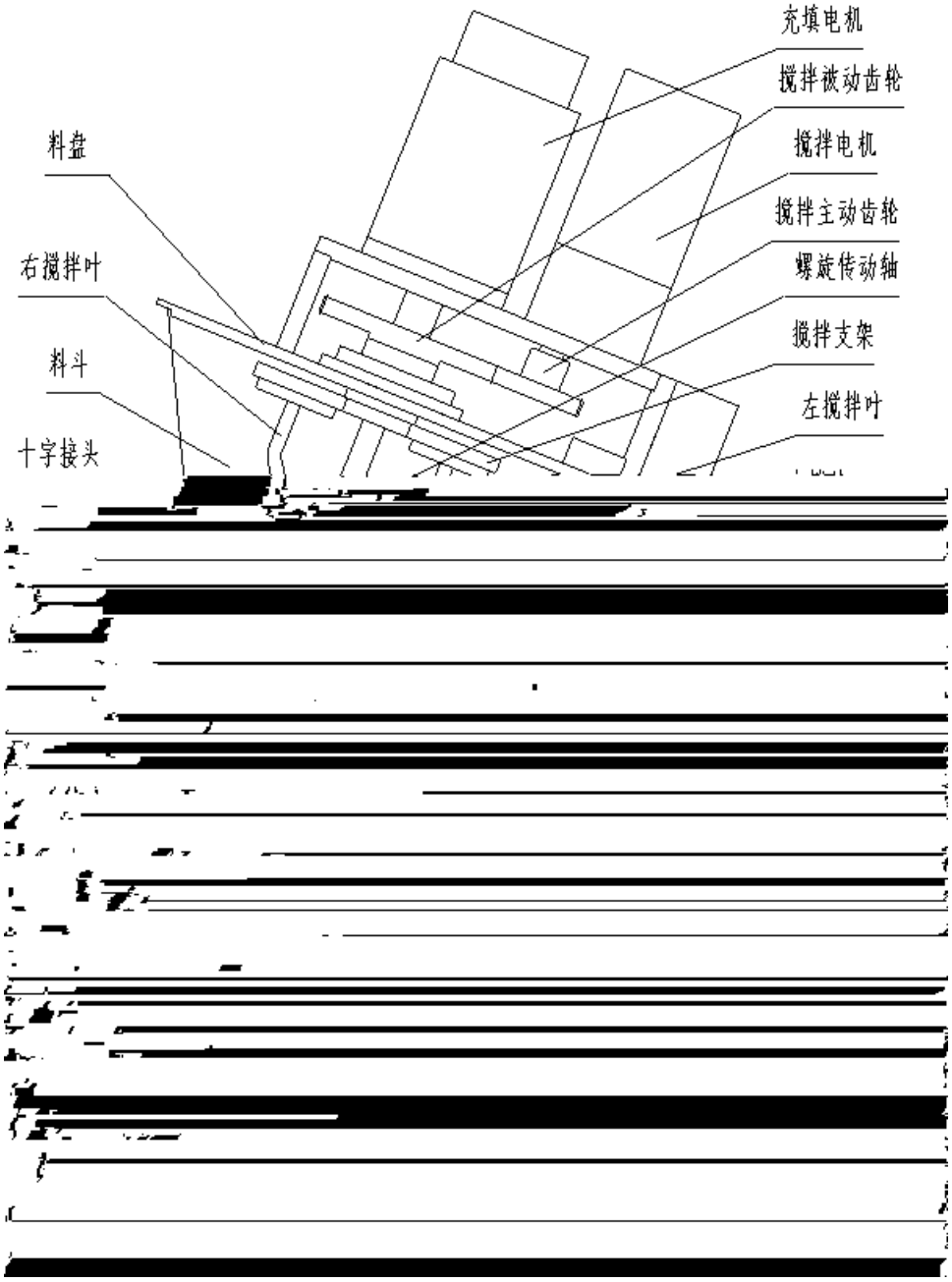


3-10

## 3-8

3 11 DXDF60C/Z

**4-1**

**4-2**

**4-3** 380V/50Hz

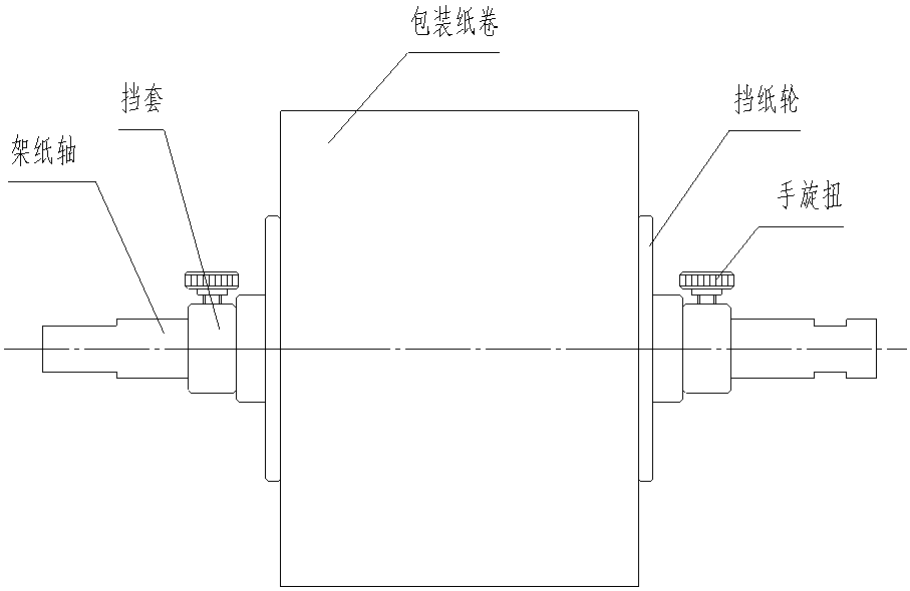


5-1

## 5-2

### 5-2-1

#### 5-2-1-1

5-1

| | |
|---|---|
| / / / | 150 180 |
| / | 140 170 |
| / BOPP/ | 130 160 |
| / | 120 150 |
| | |

10

2 PID

P I D P=15.0 I=180 D=70

:P I D

## 5-2-2

3 8—1

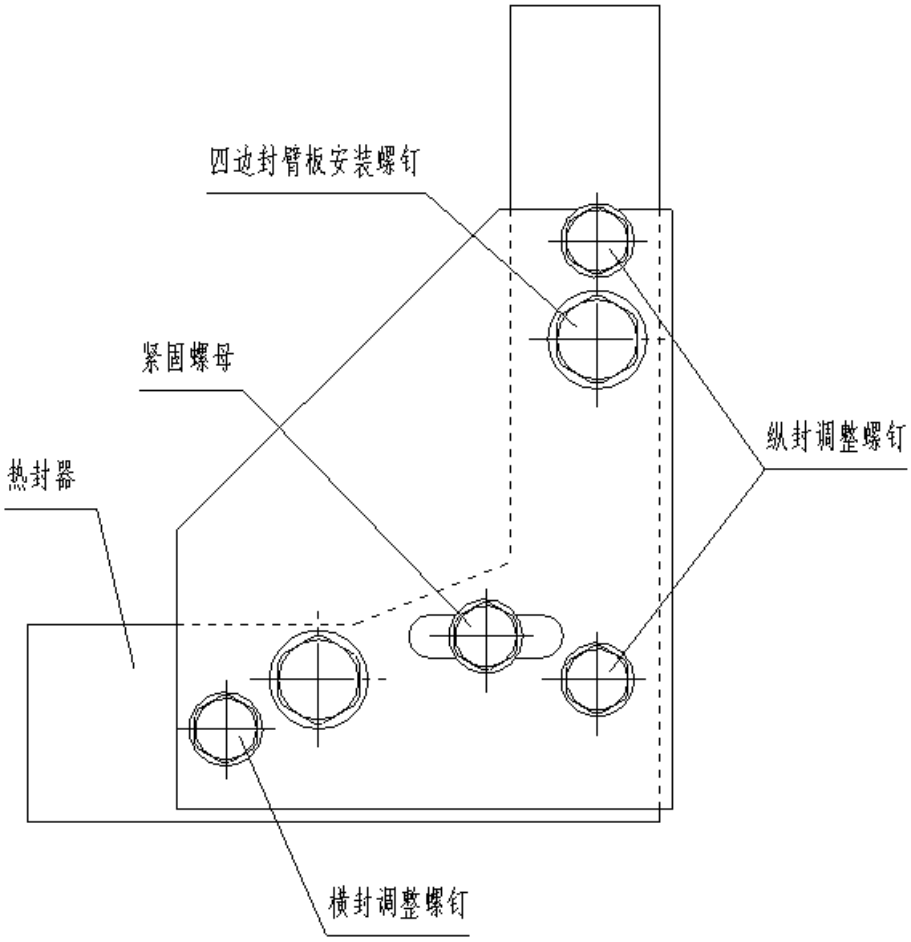
四边封臂板安装螺钉
紧固螺母
热封器
纵封调整螺钉
横封调整螺钉

## 5-2-4

5-4

### 5-2-4-1 1

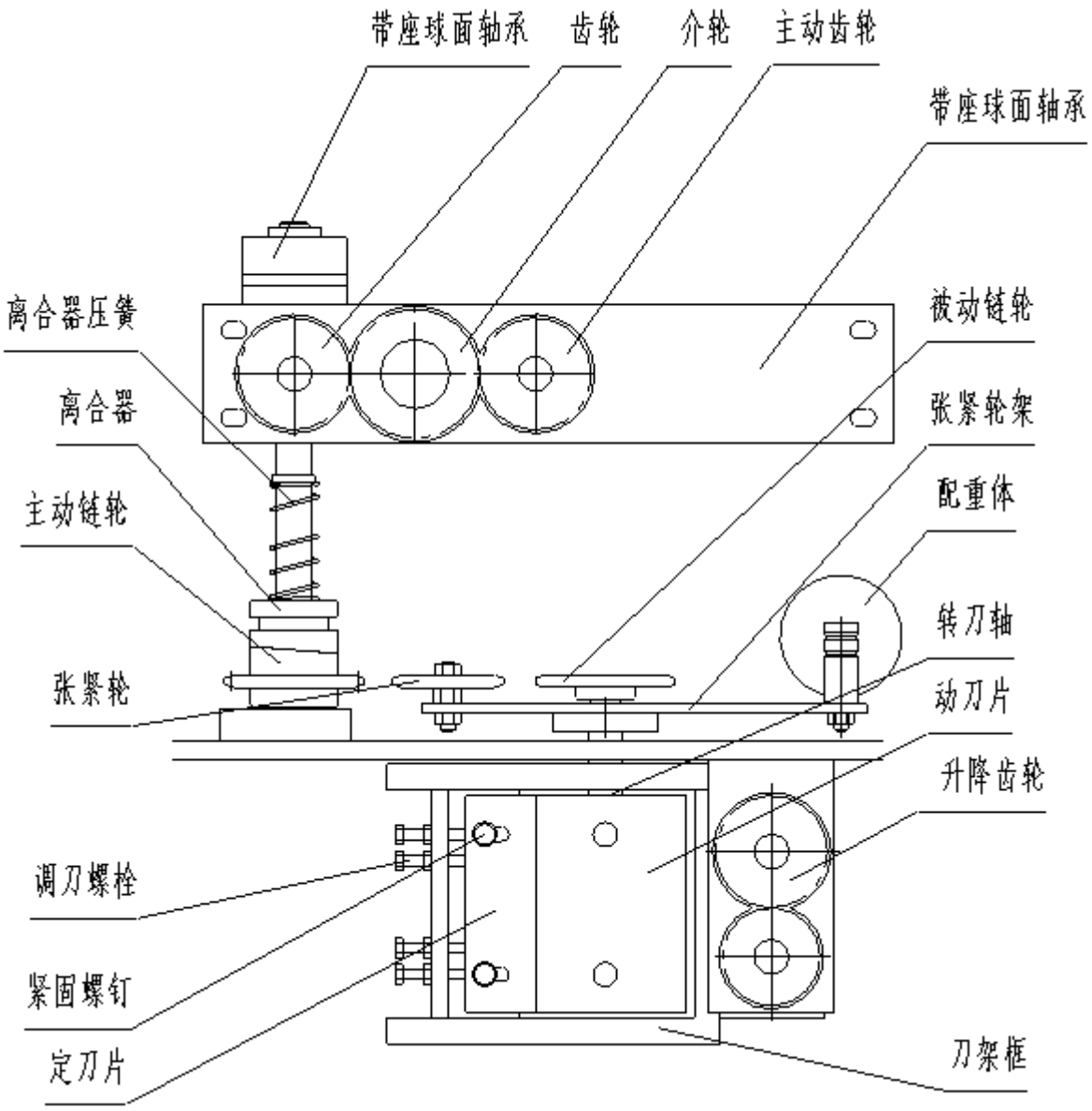
带座球面轴承
齿轮
介轮
主动齿轮
带座球面轴承
离合器压簧
被动链轮
离合器
张紧轮架
主动链轮
配重体
转刀轴
张紧轮
动刀片
升降齿轮
调刀螺栓
紧固螺钉
定刀片
刀架框

**5-4A**

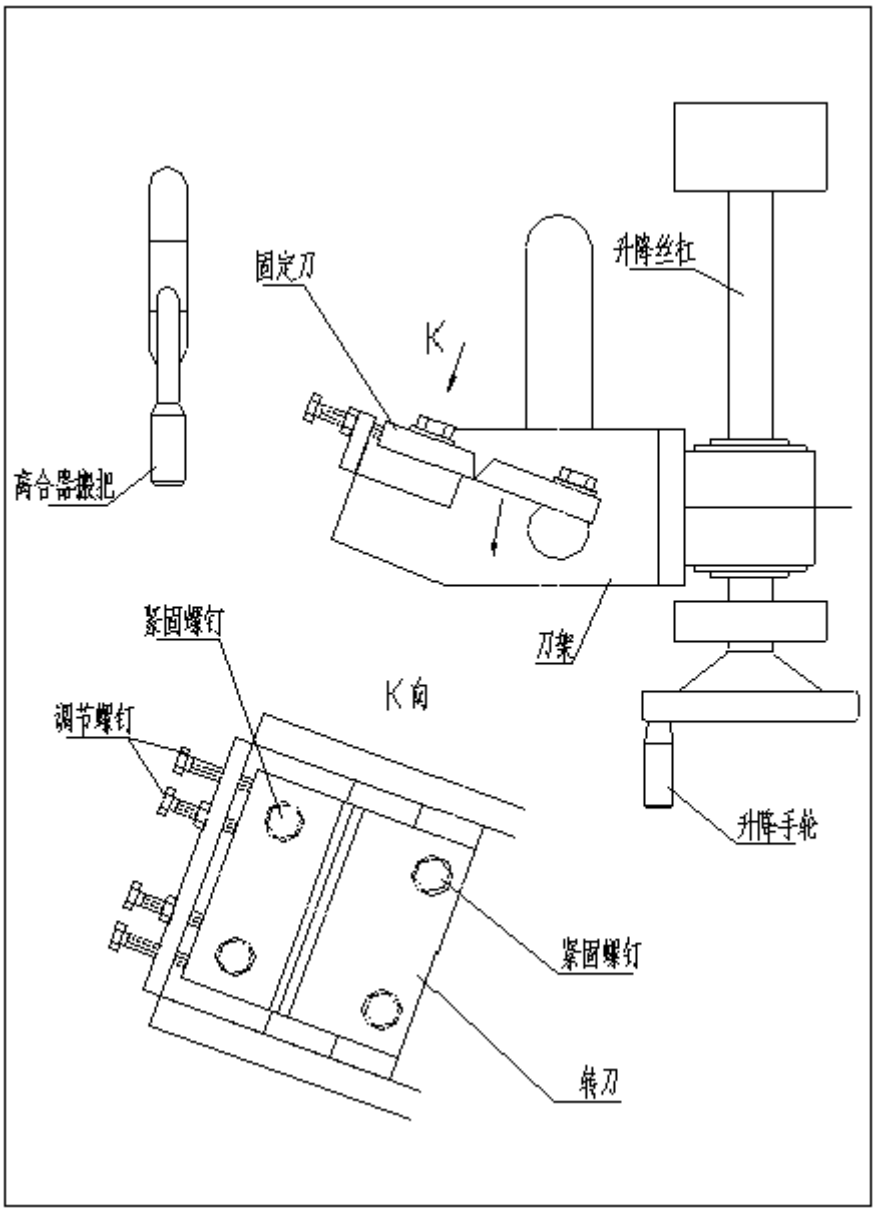


5-4B

## 5-2-5

a

“A”

b

“B”

c A B “C”

A B

## 5-2-6

6 u

**5-2-8**

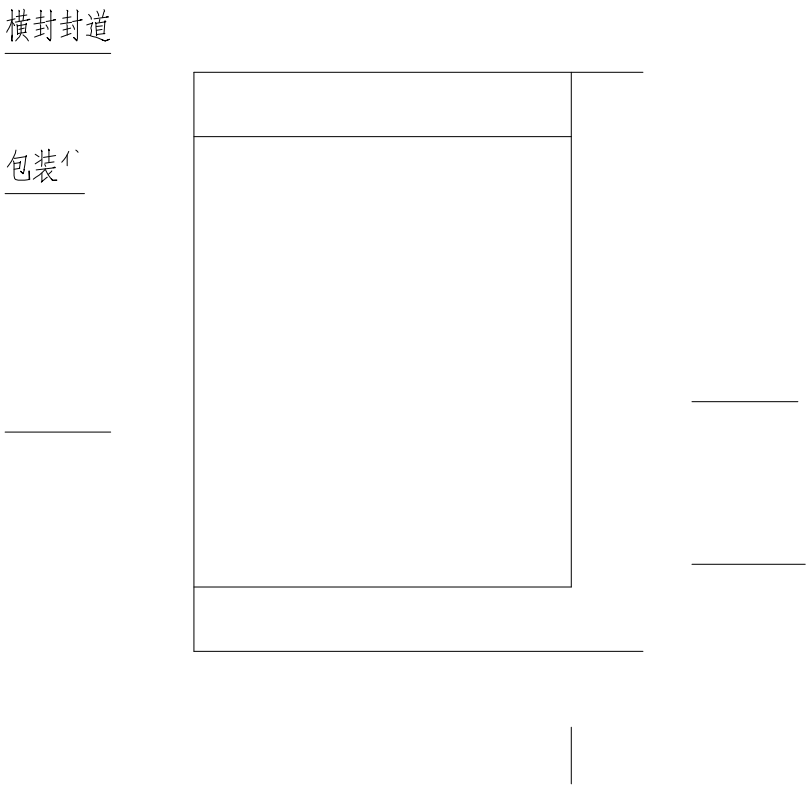

3 8—1 5 7

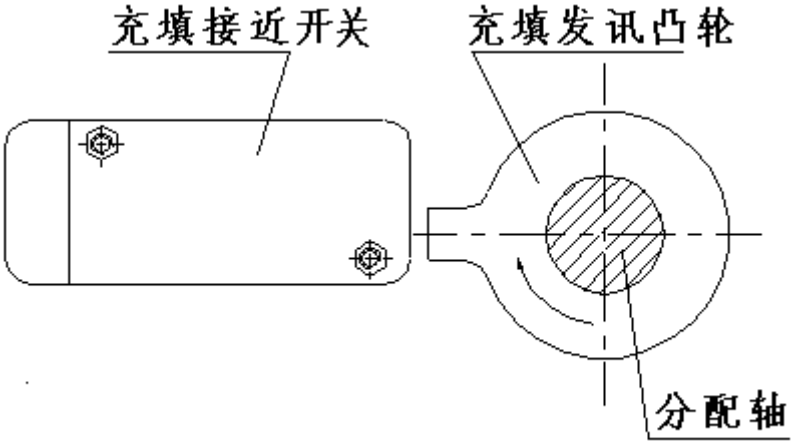


5 7

2

3

4

5 DXD

6

[ ]

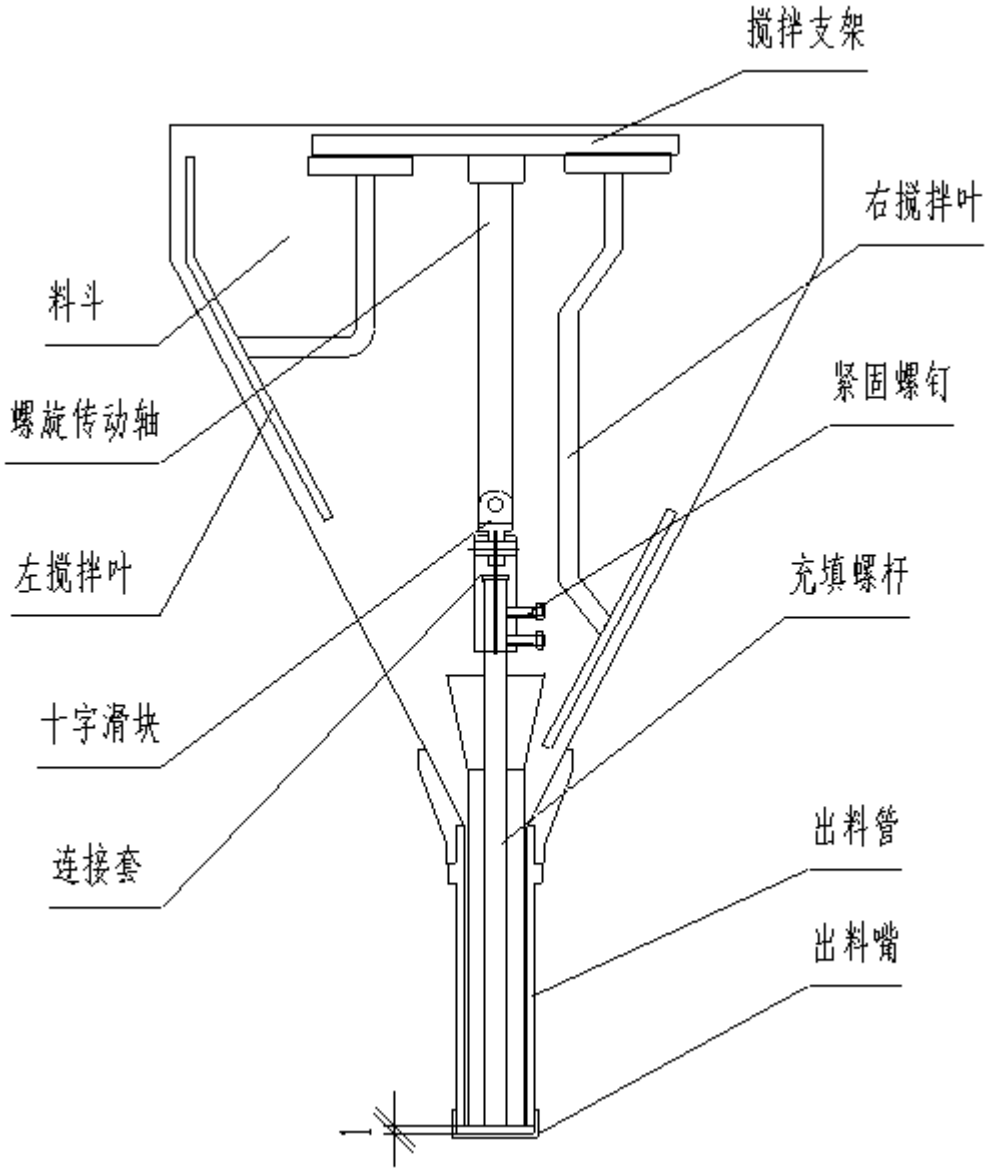


5 8

**5-6**

# DXD

DXD

## 6-1

3

### 6-1-1

4

a.

b.

a.

b.

,

### 6-1-2

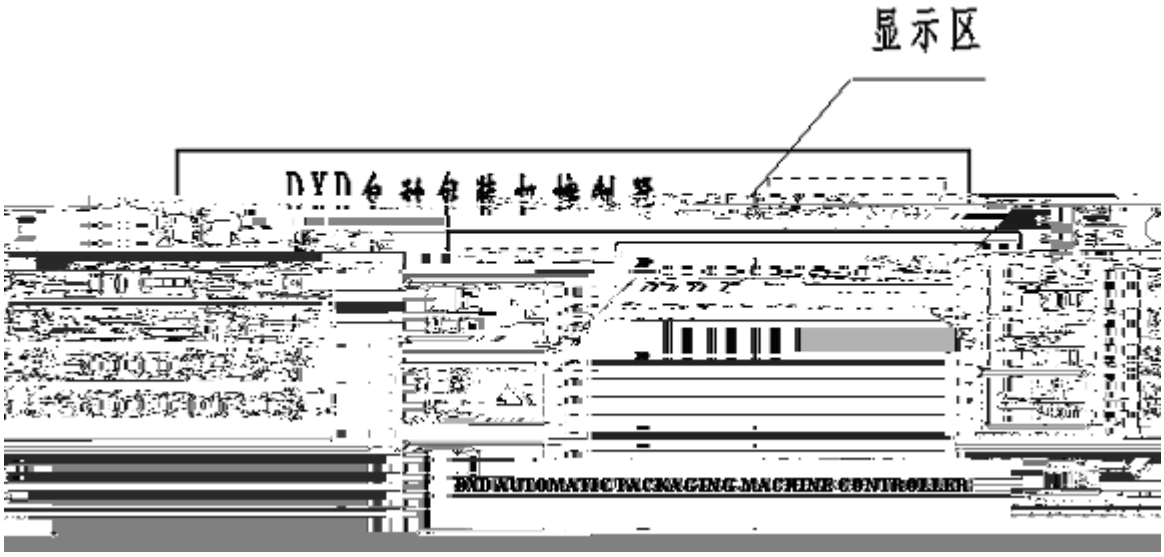


### 6-1-3

## 6-2

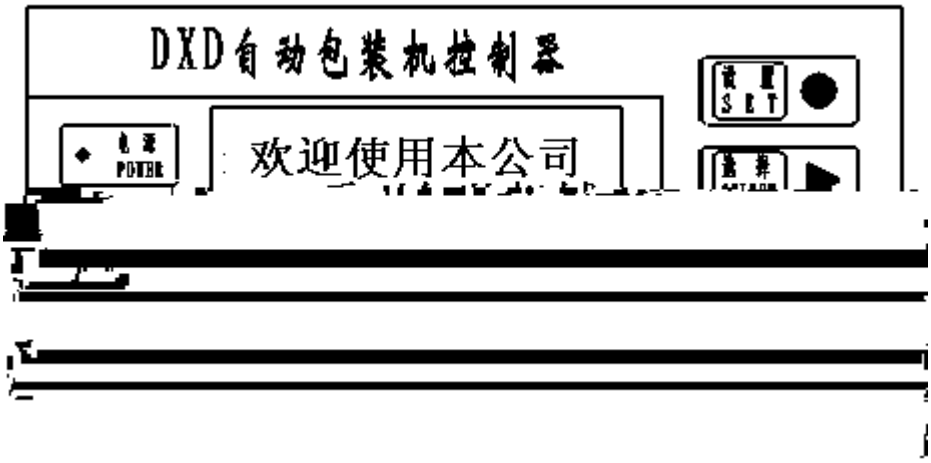
DXD自动包装机控制器
欢迎使用本公司
POWER
SET

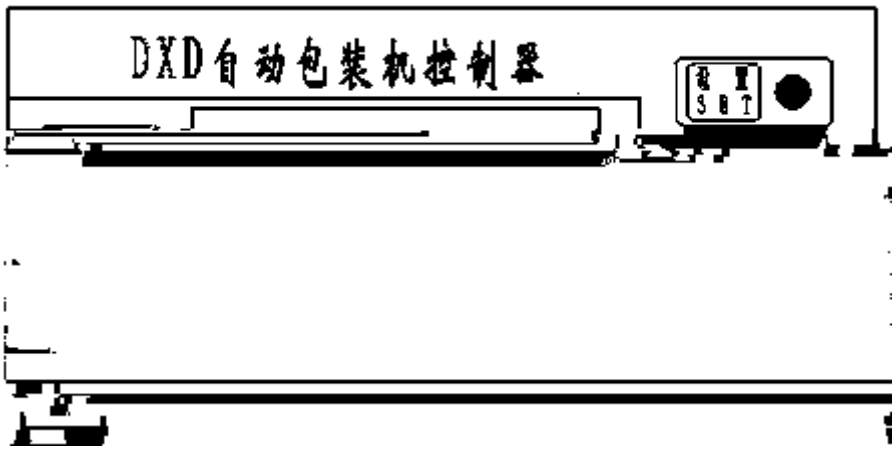
DXD自动包装机控制器
SET

## 6-3

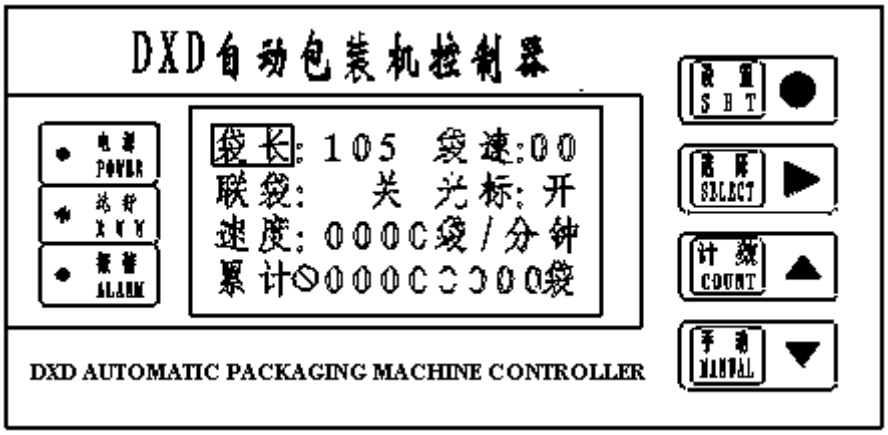
DXD自动包装机控制器
袋长: 105 袋速:00
联袋: 关 光标: 开
速度: 000C袋/分钟
累计000C300袋
POWER
SET
SELECT
COUNT
MANUAL
DXD AUTOMATIC PACKAGING MACHINE CONTROLLER

## 6-3-1

SET “ ”

SELECT “ ” “1” ┐

SELECT COUNT MANUAL “0” SELECT

COUNT MANUAL “5”

┐

## 6-3-2

SET 3 10

## 6-7

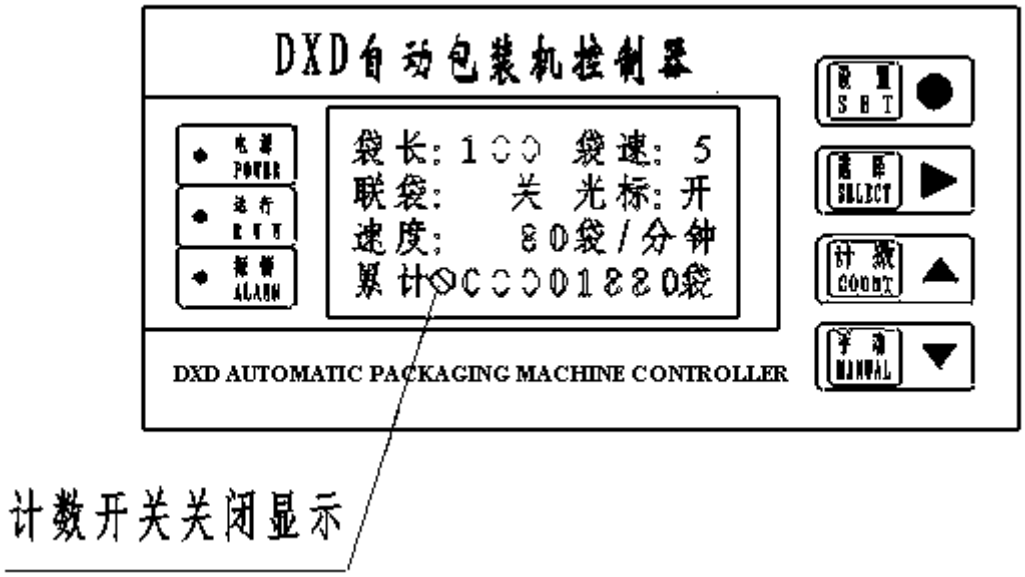
DXD自动包装机控制器
电源 POWER
运行 RUN
报警 ALARM
袋长：100 袋速：5
联袋： 关 光标：开
速度： 80袋/分钟
累计0C0001880袋
设置 SET
选择 SELECT
计数 COUNT
手动 MANUAL
DXD AUTOMATIC PACKAGING MACHINE CONTROLLER
计数开关关闭显示

**6-9**

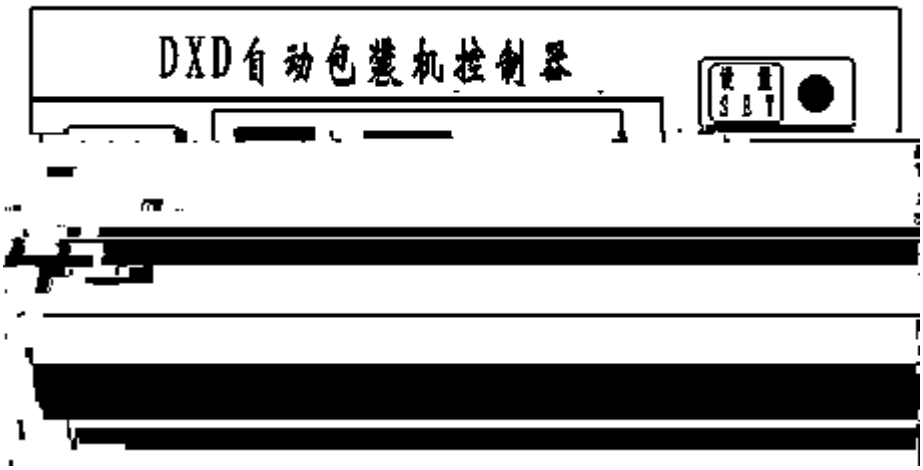


a

b “ ” “ ” “ ”

c

a ( )

**2.38** ,

**7-1**

| | | |
|---|---|---|
| | **1.**<br>**2.**<br>**3.** | **1.**<br>**2.**<br>**3.** |
| | **1.**<br>**2.**<br>**3.** | **1.**<br>**2.**<br>**3.** |
| | **1.** | **1.** |
| | **1.** | **1.** |

| | | |
|---|---|---|
| | 1.<br>2.<br>3.<br>4. | 1.<br>2.<br>3.<br>4. |

## 8-1

1

2 300 , 2500

3

8-1

| | |
|---|---|
| | |
| 5 ~10 | N150 ISO VG150 |