使 用 说 明 书

 .....

6-3 31
6-3-1 32
6-3-2 32
6-4 32
6-5 33
6-6 33
6-7 34
6-8 34
6-9 35
6-10 35
6-11 35
 37
 38
8-1 38
8-2 38
8-3 38
 38

DXD

DXDF60C/Z

DXDF

	DXDF60C/Z

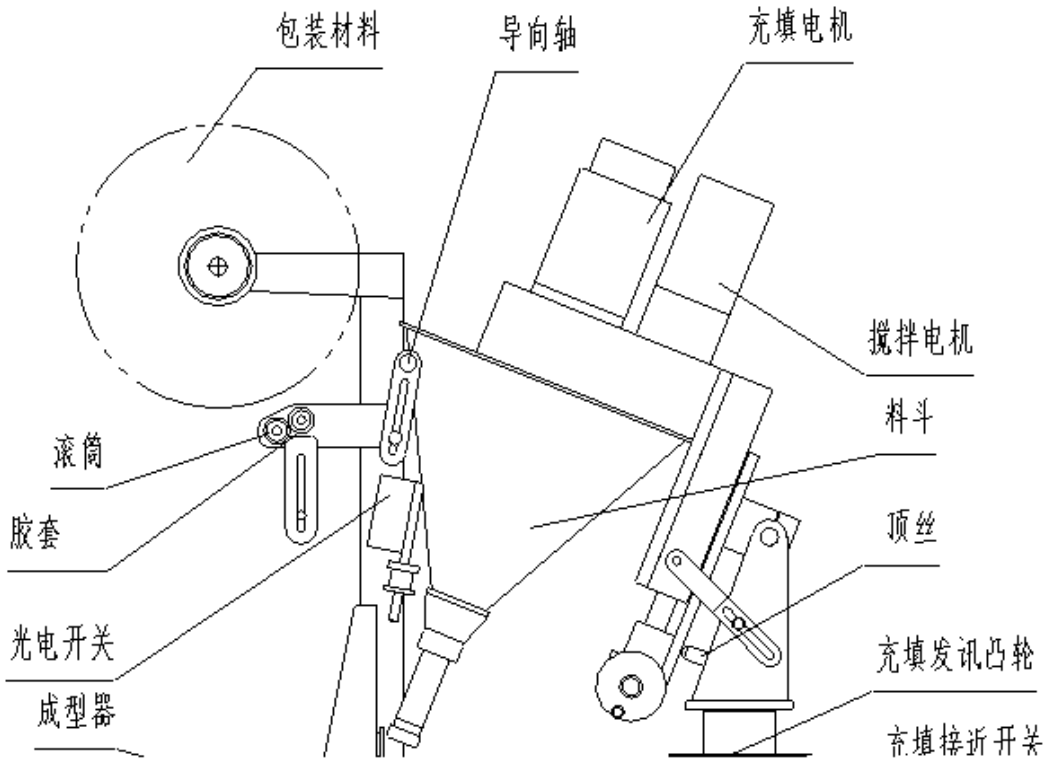
包装材料
导向轴
充填电机
搅拌电机
料斗
滚筒
胶套
顶丝
光电开关
充填发讯凸轮
成型器
充填接近开关

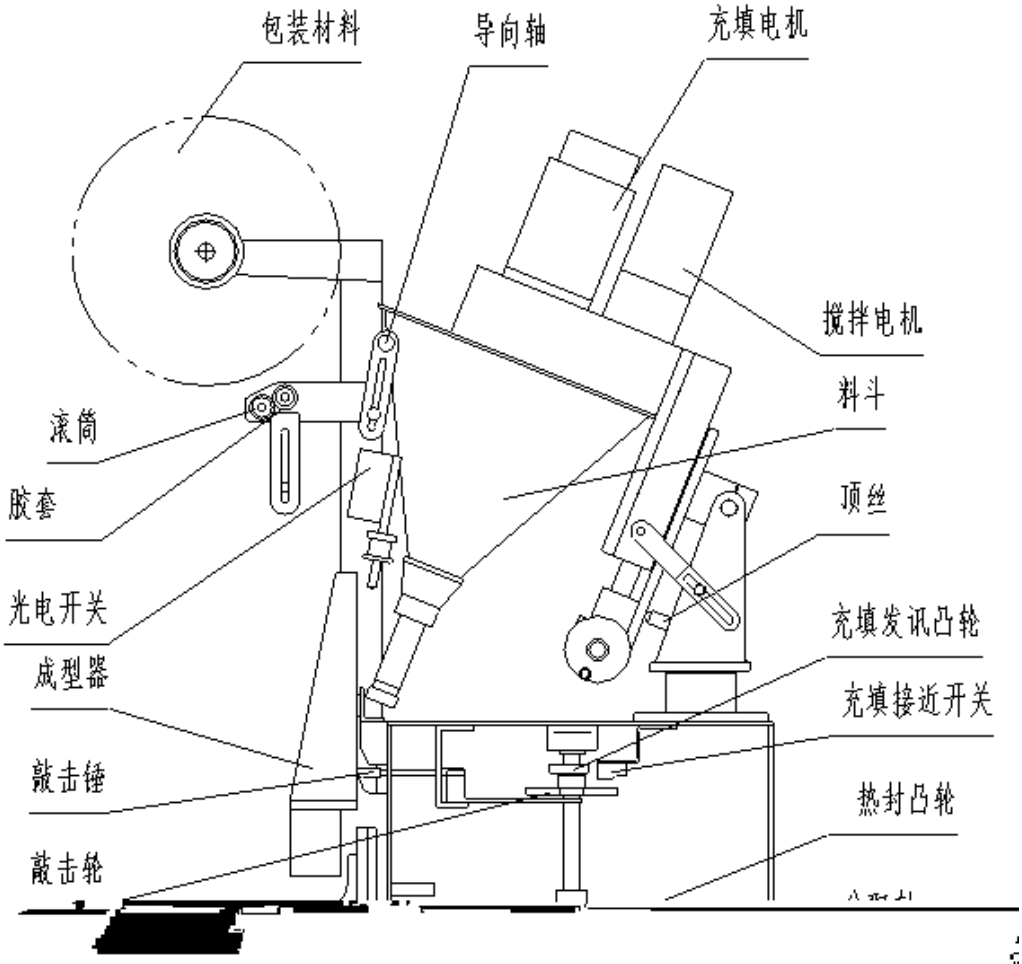
包装材料
导向轴
充填电机
搅拌电机
料斗
滚筒
胶套
顶丝
光电开关
充填发讯凸轮
成型器
充填接近开关
敲击锤
热封凸轮
敲击轮

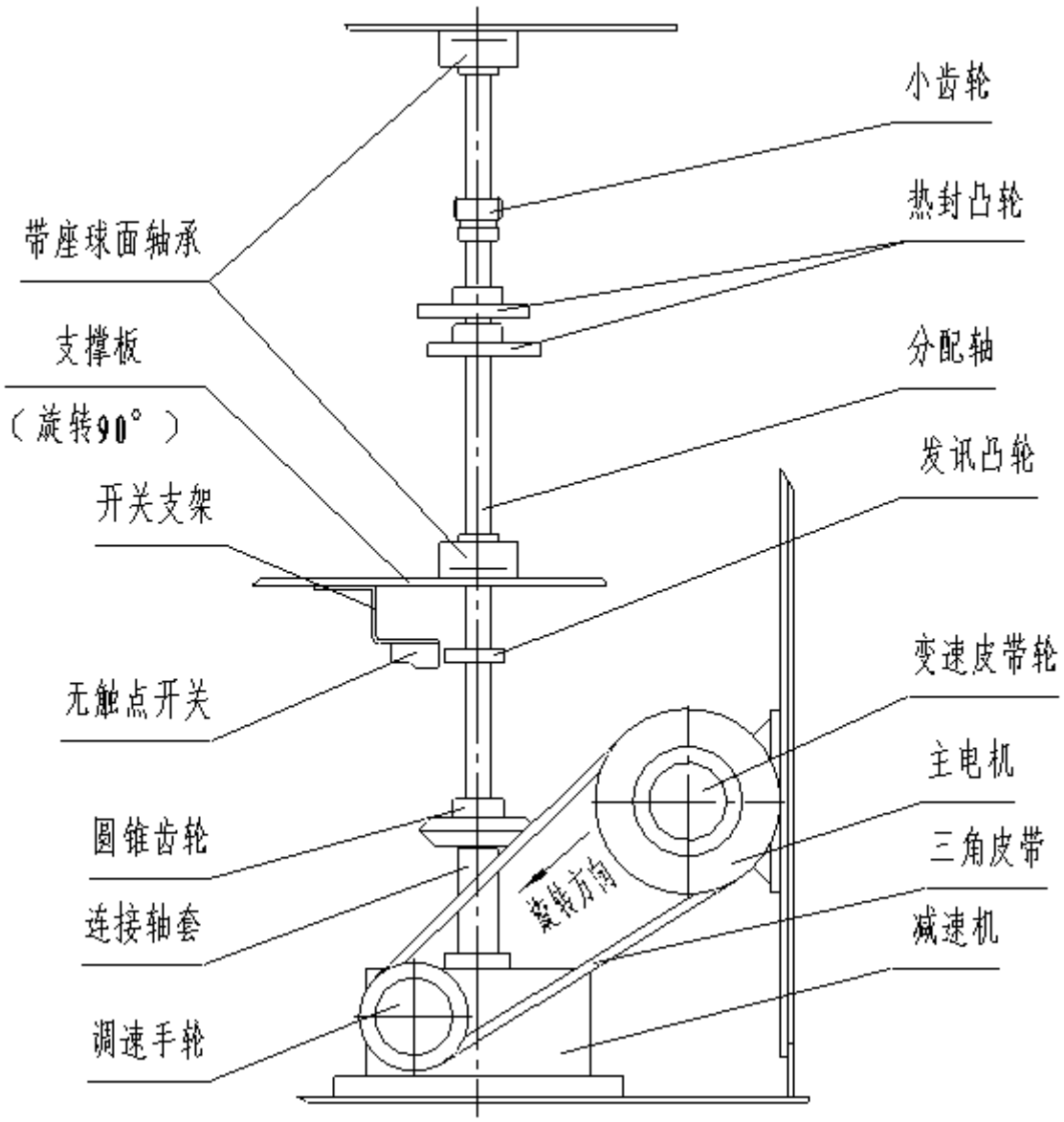
小齿轮
热封凸轮
带座球面轴承
支撑板
（旋转90°）
分配轴
发讯凸轮
开关支架
变速皮带轮
无触点开关
主电机
圆锥齿轮
三角皮带
连接轴套
减速机
调速手轮
旋转方向

3 4 C ( )

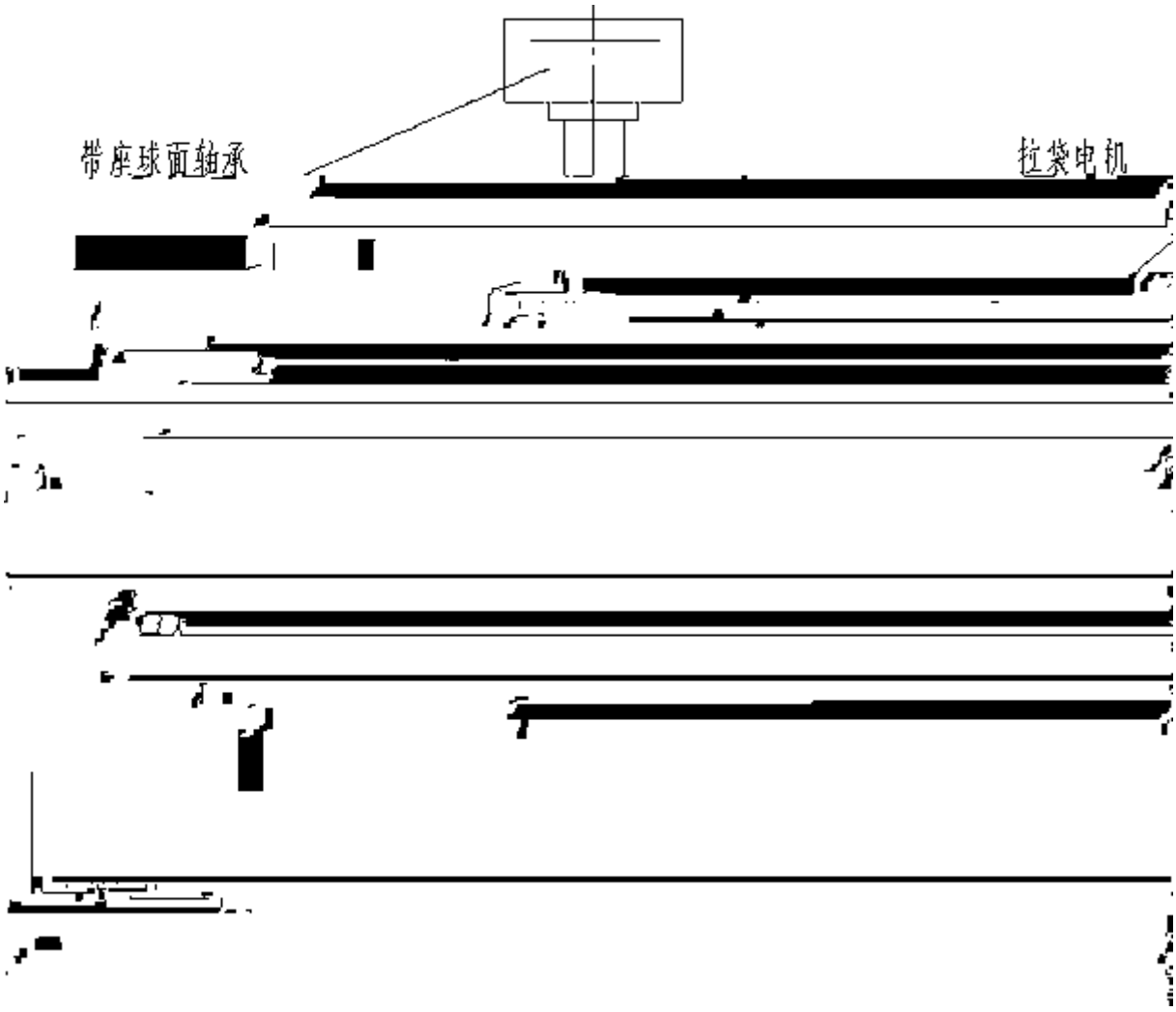

3 5 (

)

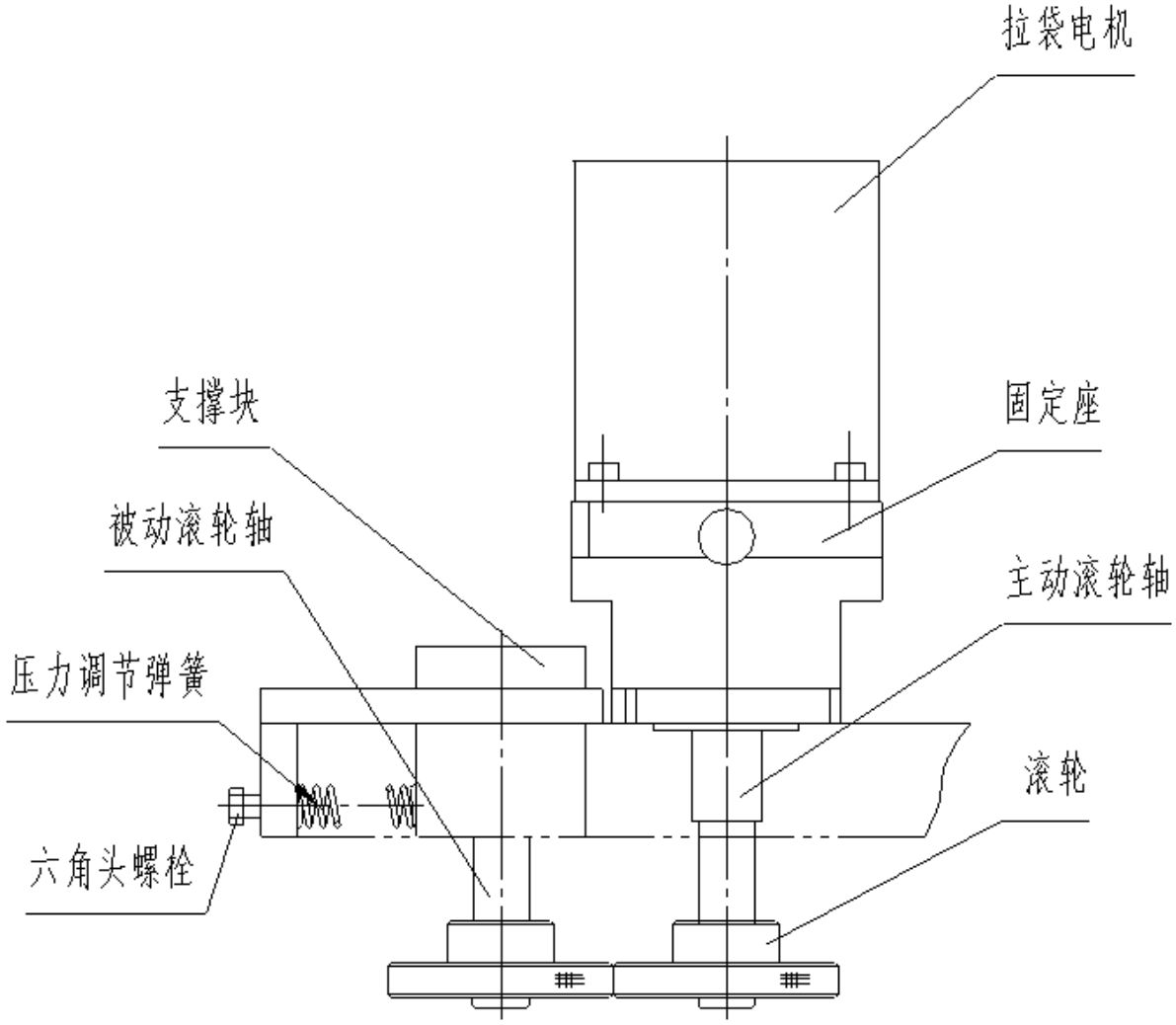
拉袋电机
支撑块
固定座
被动滚轮轴
主动滚轮轴
压力调节弹簧
滚轮
六角头螺栓

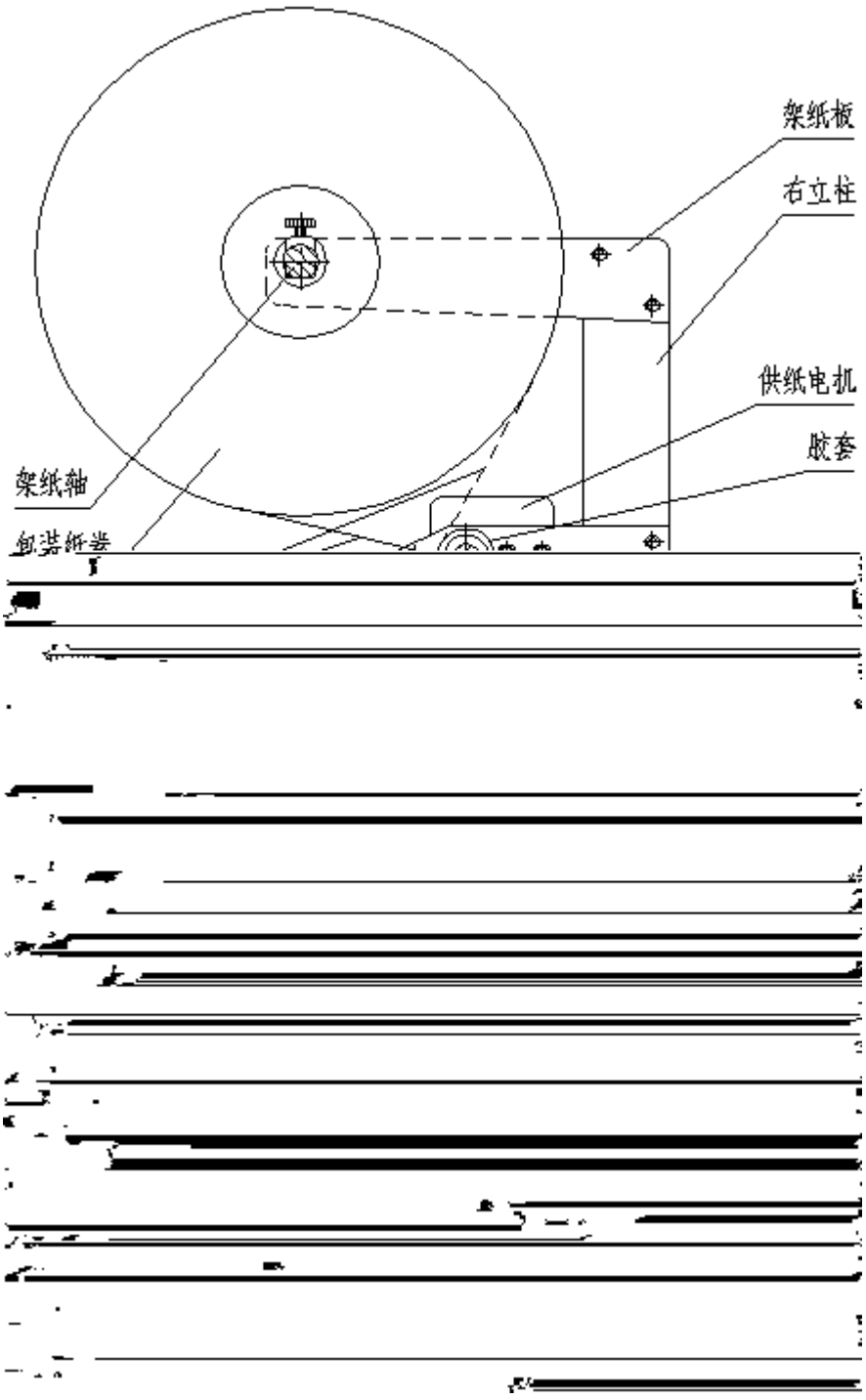

3　6

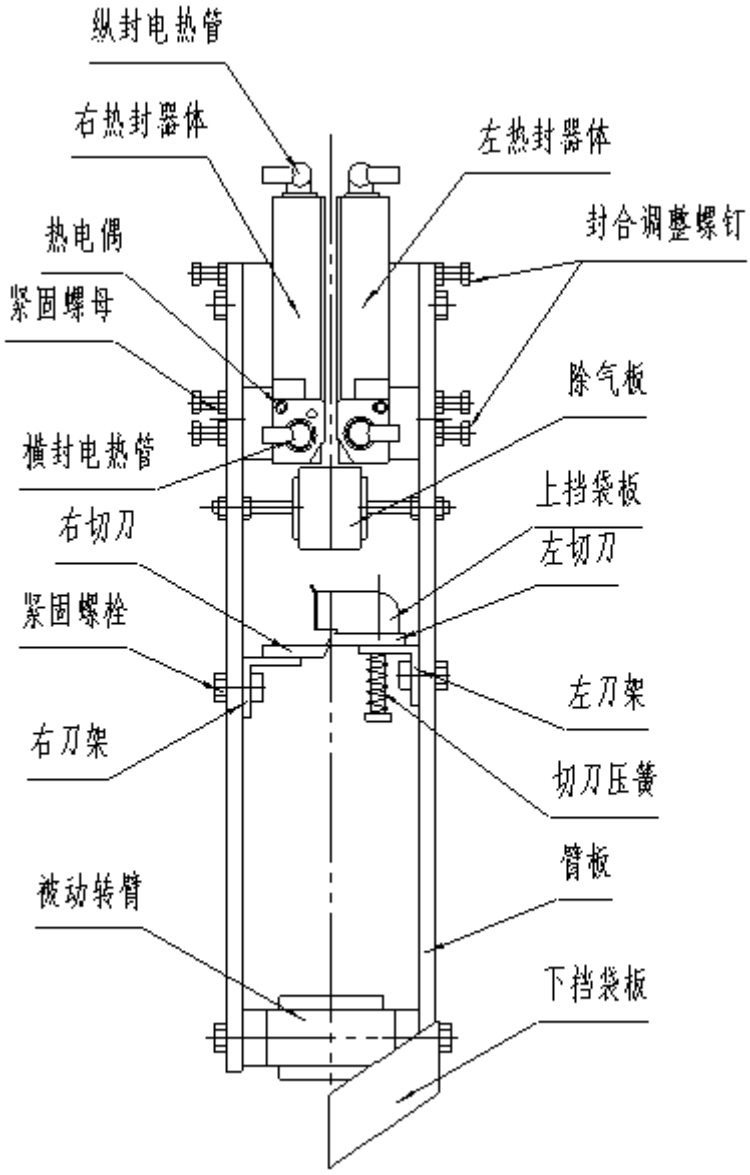
纵封电热管
右热封器体
左热封器体
封合调整螺钉
热电偶
紧固螺母
除气板
横封电热管
上挡袋板
右切刀
左切刀
紧固螺栓
左刀架
右刀架
切刀压簧
臂板
被动转臂
下挡袋板

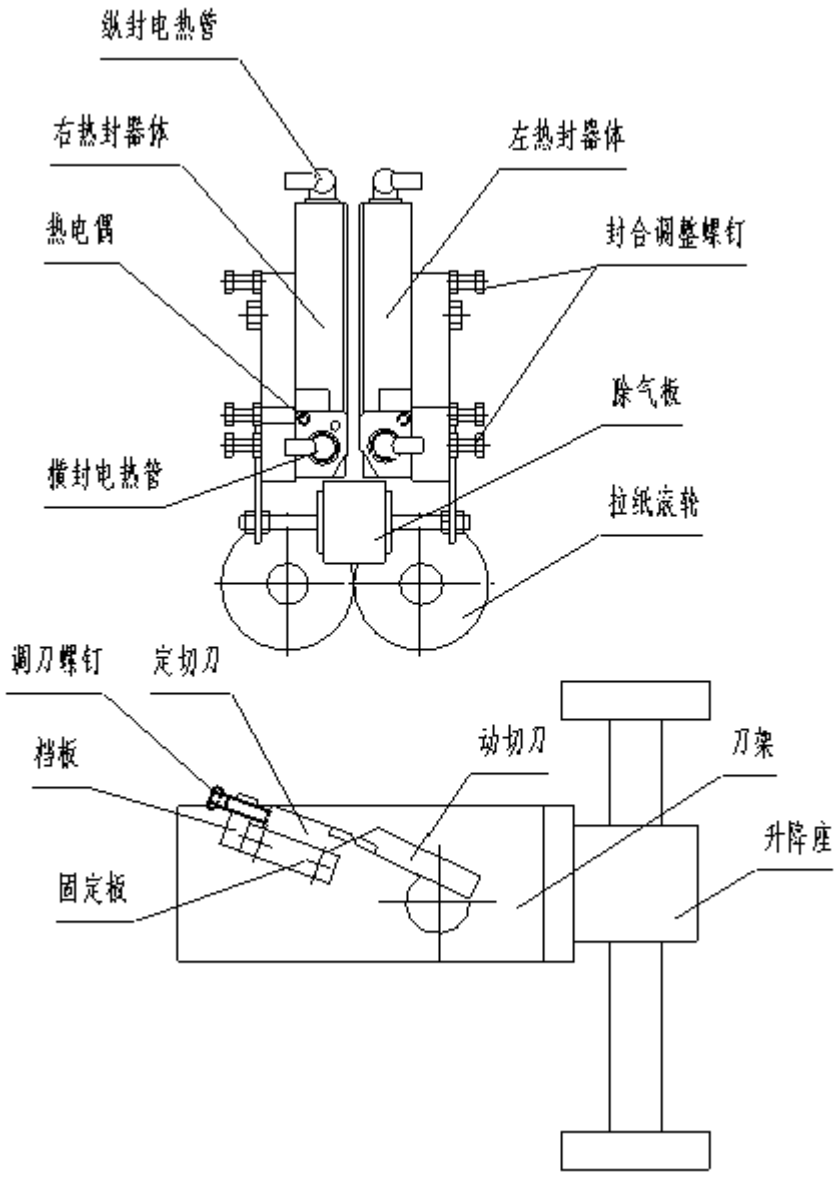
纵封电热管
右热封器体
左热封器体
热电偶
封合调整螺钉
除气板
横封电热管
拉纸滚轮
调刀螺钉
定切刀
动切刀
刀架
档板
升降座
固定板

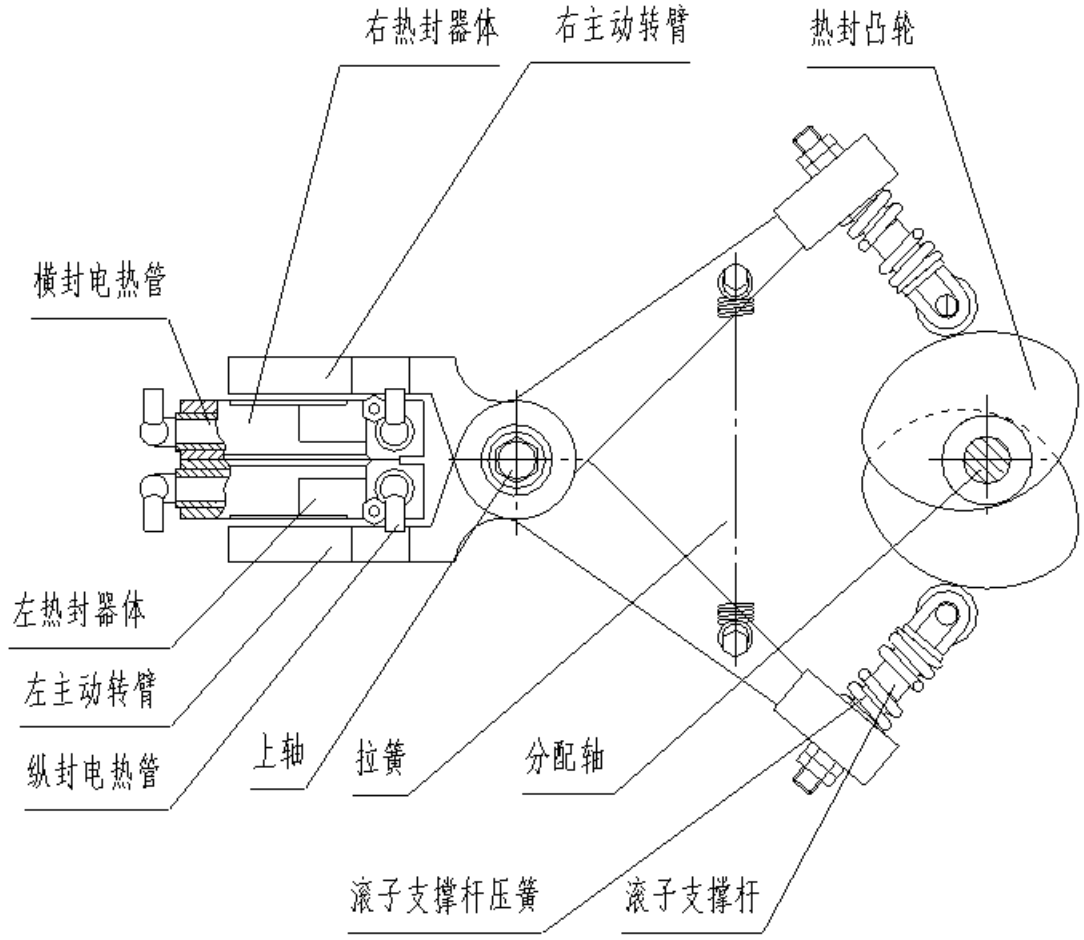
右热封器体
右主动转臂
热封凸轮
横封电热管
左热封器体
左主动转臂
纵封电热管
上轴
拉簧
分配轴
滚子支撑杆压簧
滚子支撑杆

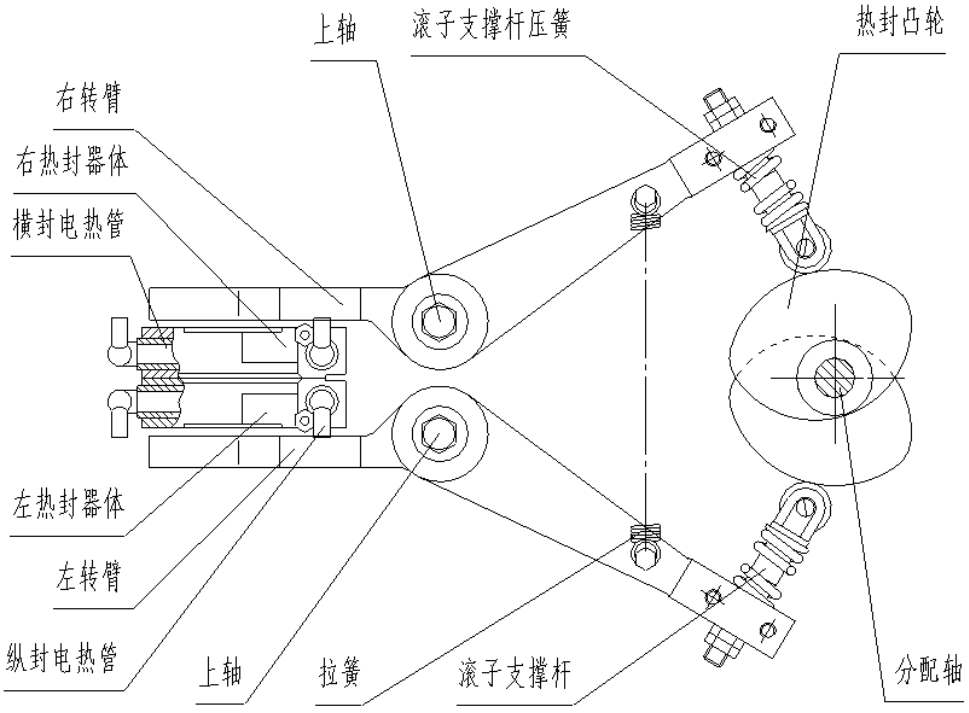
上轴
滚子支撑杆压簧
热封凸轮
右转臂
右热封器体
横封电热管
左热封器体
左转臂
纵封电热管
上轴
拉簧
滚子支撑杆
分配轴

3 10

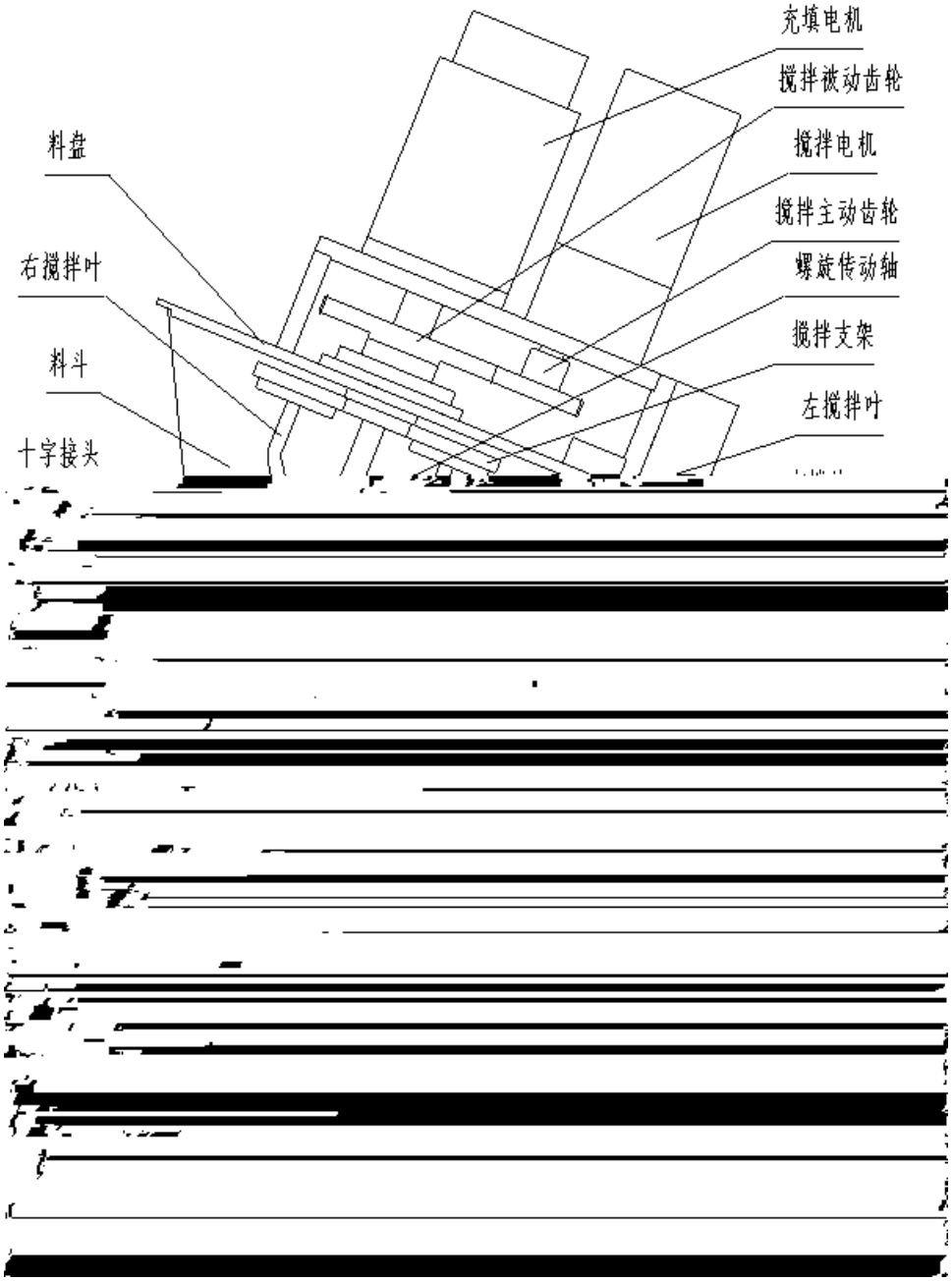

3　11　　DXDF60C/Z

4-1

4-2

4-3 380V/50Hz

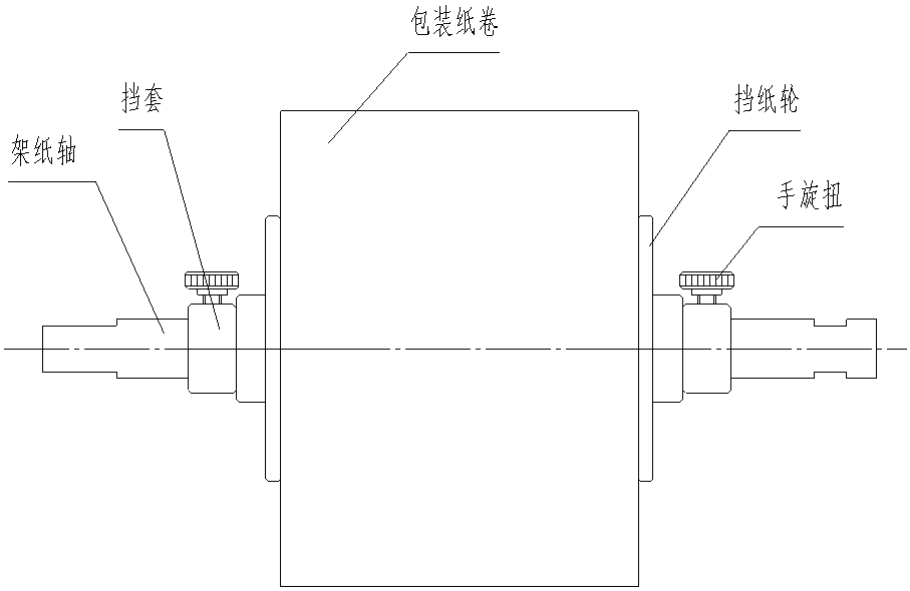

5-1

10

:P I D

3 8 1

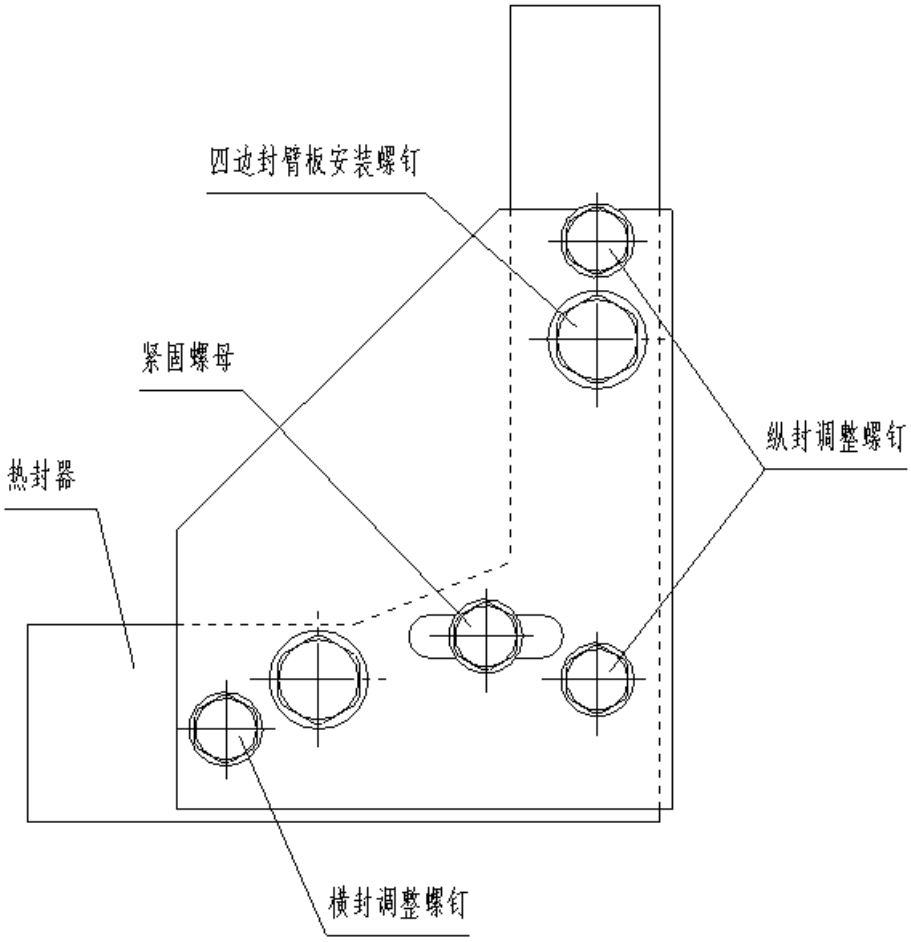
四边封臂板安装螺钉
紧固螺母
热封器
纵封调整螺钉
横封调整螺钉

5-4

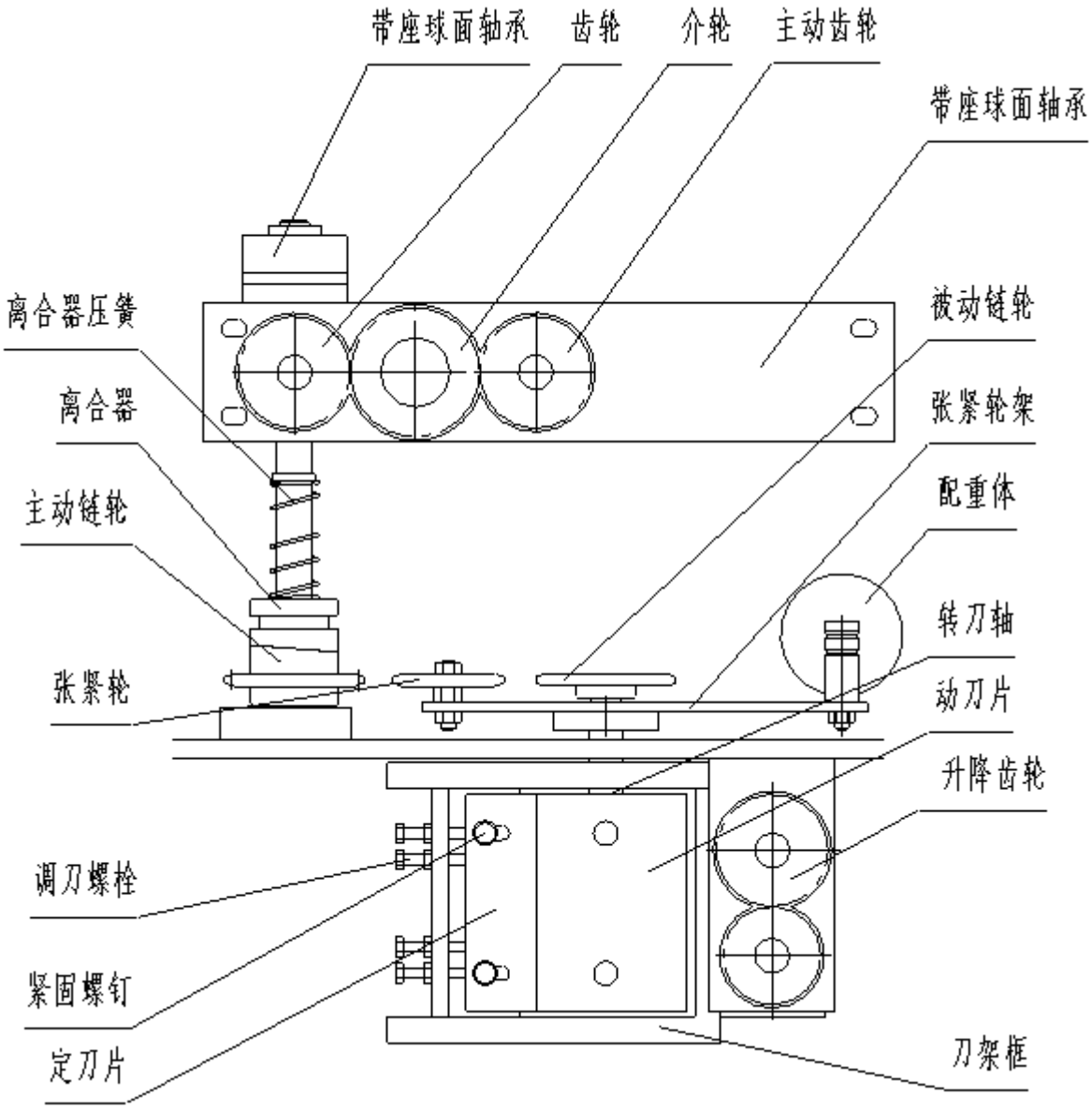
带座球面轴承
齿轮
介轮
主动齿轮
带座球面轴承
离合器压簧
被动链轮
离合器
张紧轮架
主动链轮
配重体
转刀轴
张紧轮
动刀片
升降齿轮
调刀螺栓
紧固螺钉
定刀片
刀架框

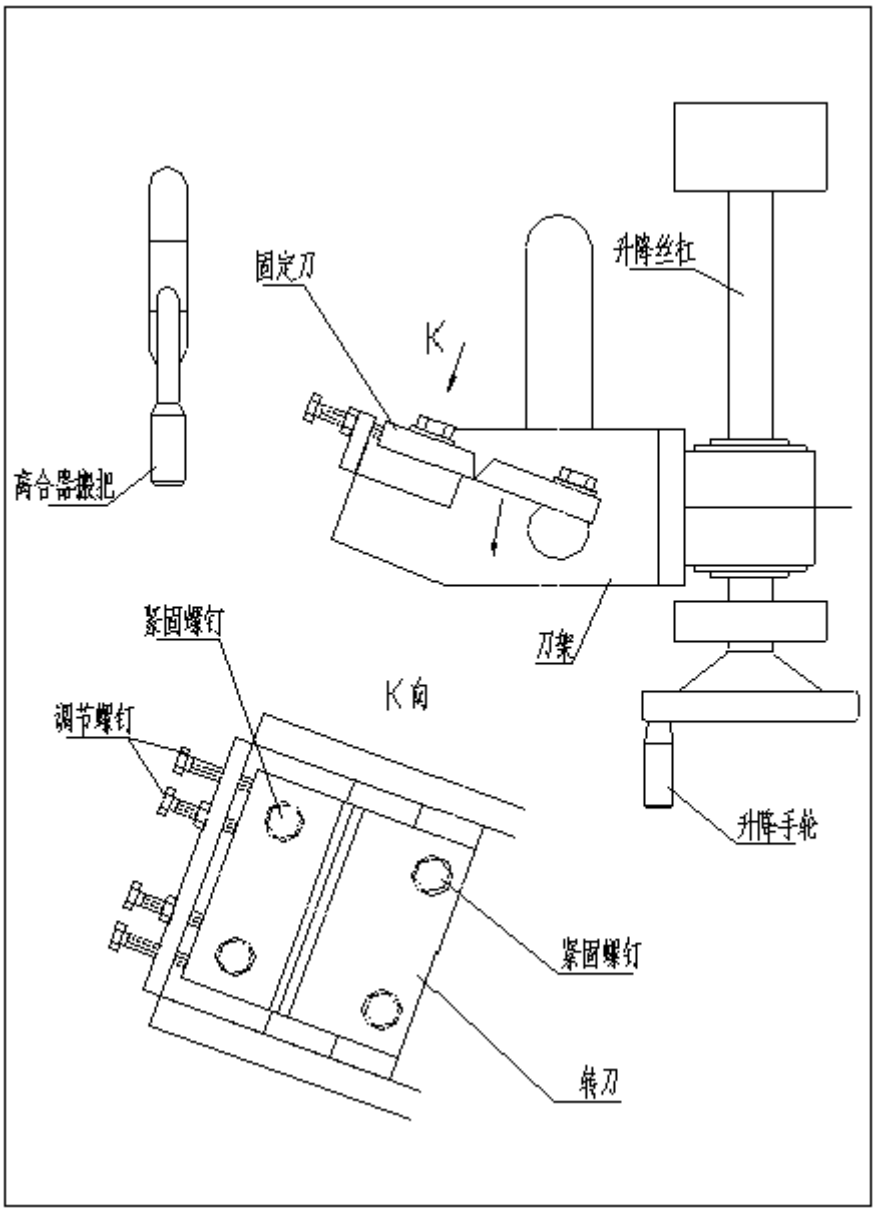

a

A

b

B

c A B C

A B

横封封道

包装

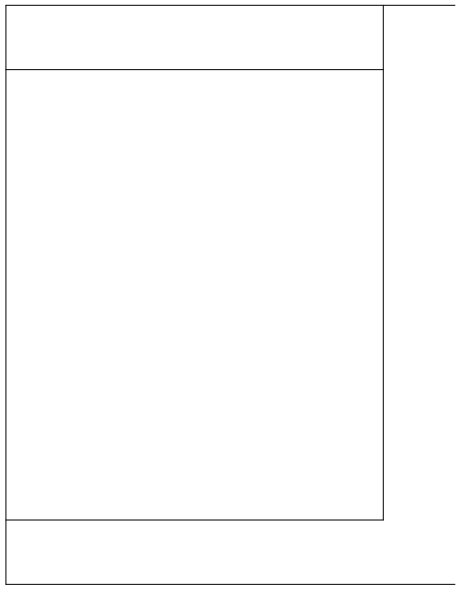

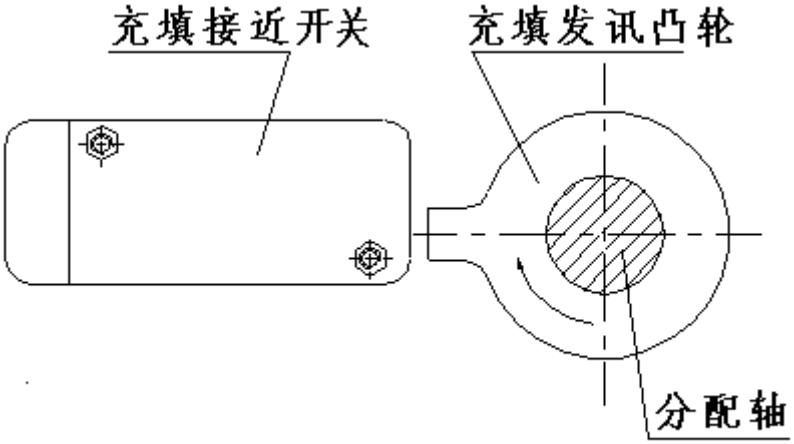
充填接近开关
充填发讯凸轮
分配轴

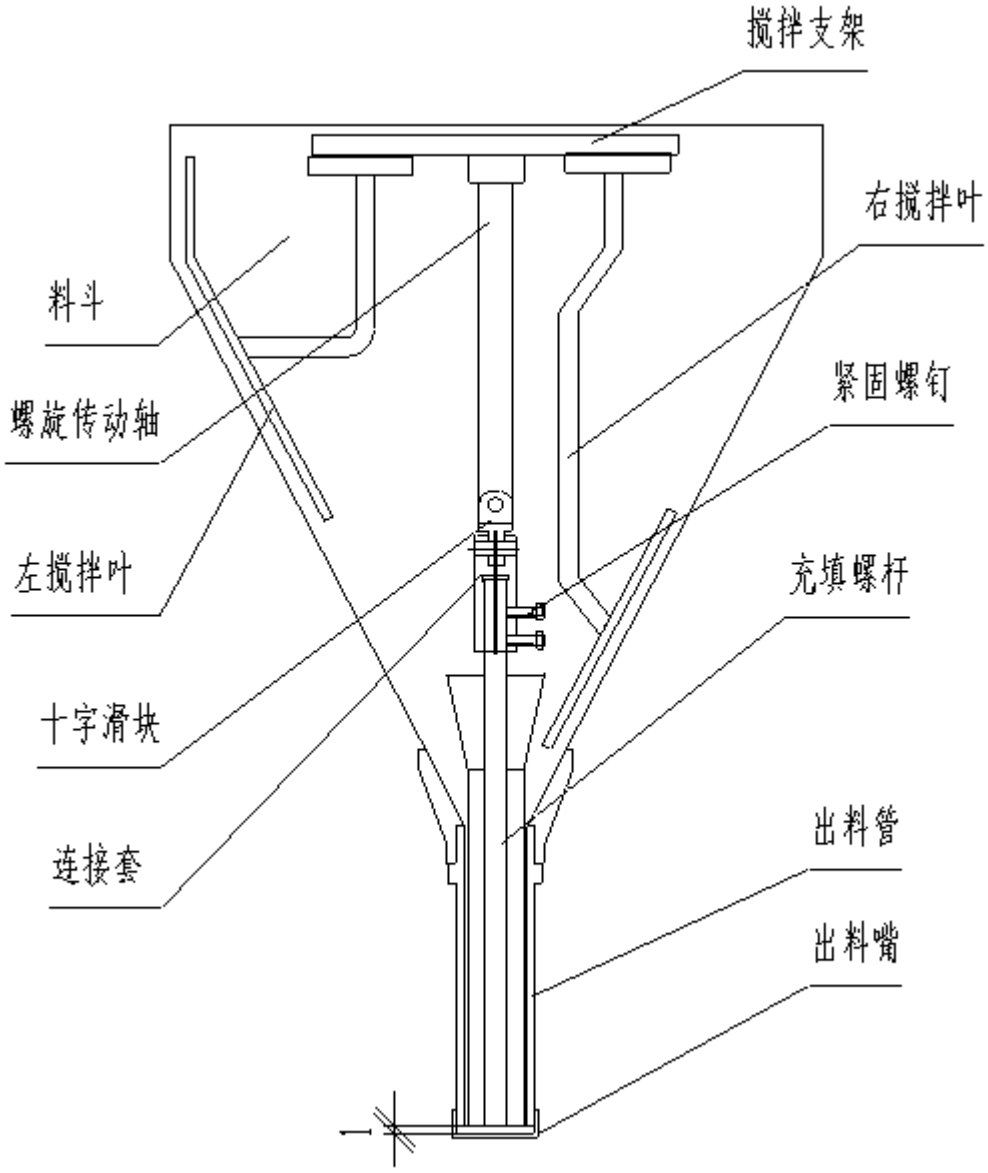
搅拌支架
右搅拌叶
料斗
紧固螺钉
螺旋传动轴
左搅拌叶
充填螺杆
十字滑块
出料管
连接套
出料嘴
















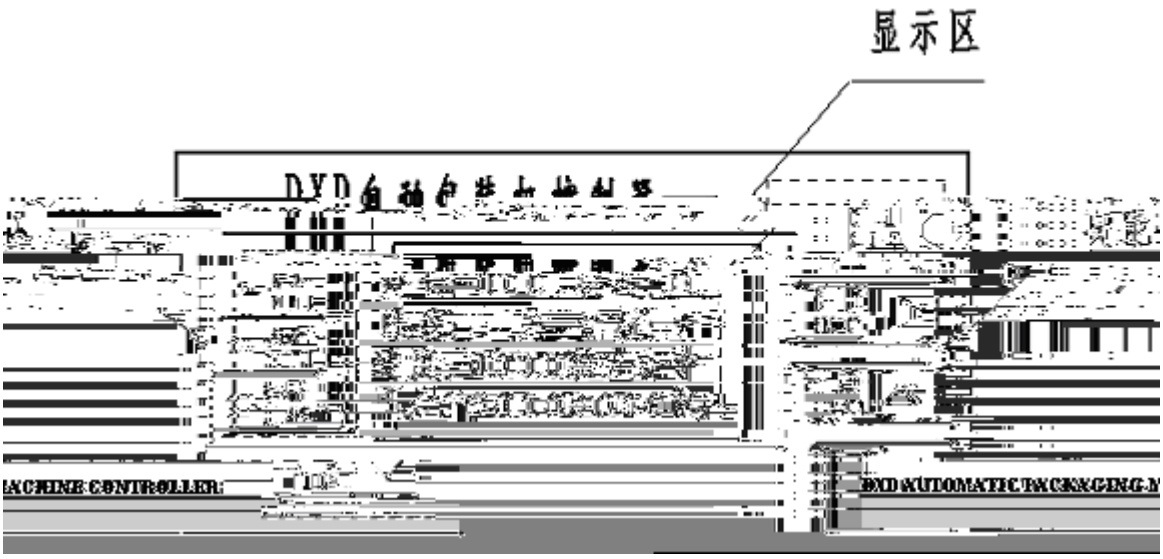
显示区

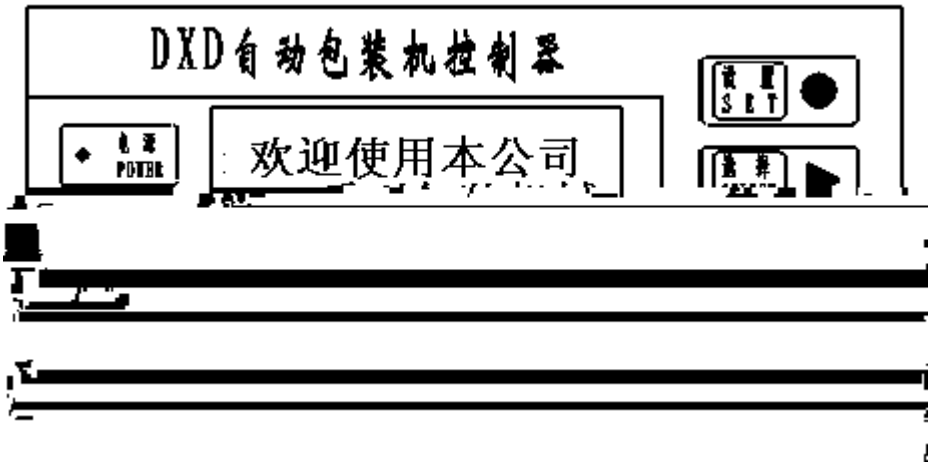
DXD自动包装机控制器
欢迎使用本公司

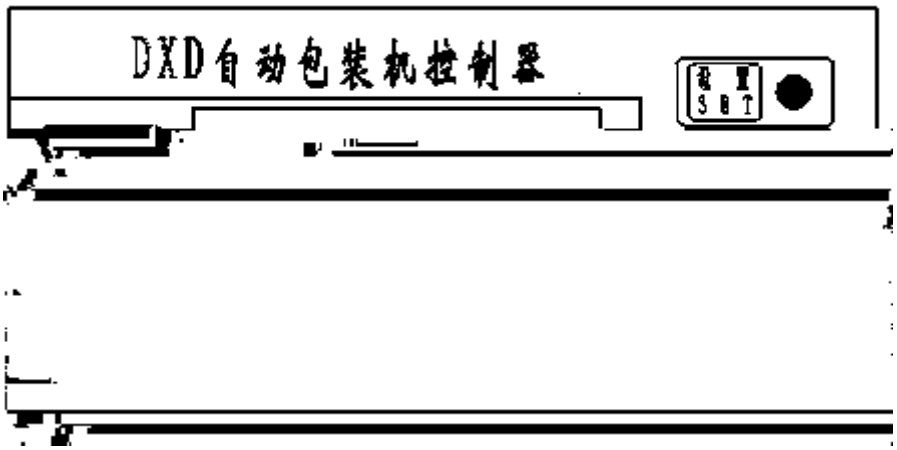
DXD自动包装机控制器

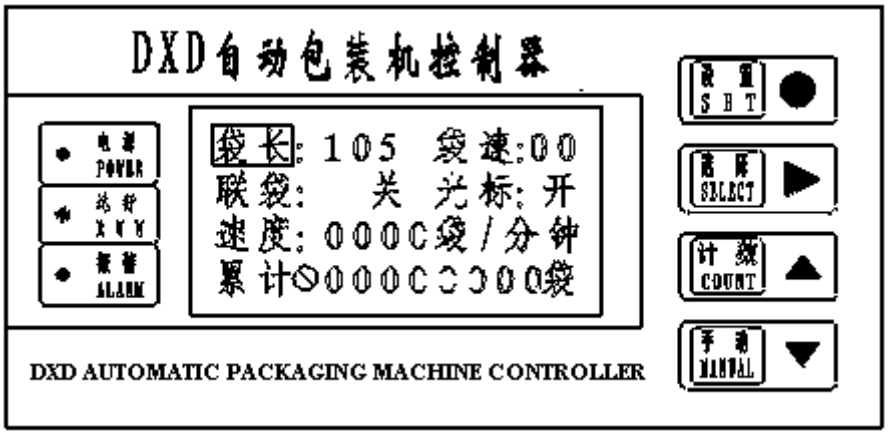
DXD自动包装机控制器
袋长: 105 袋速:00
联袋: 关 光标: 开
速度: 000C袋/分钟
累计○000C○000袋
DXD AUTOMATIC PACKAGING MACHINE CONTROLLER















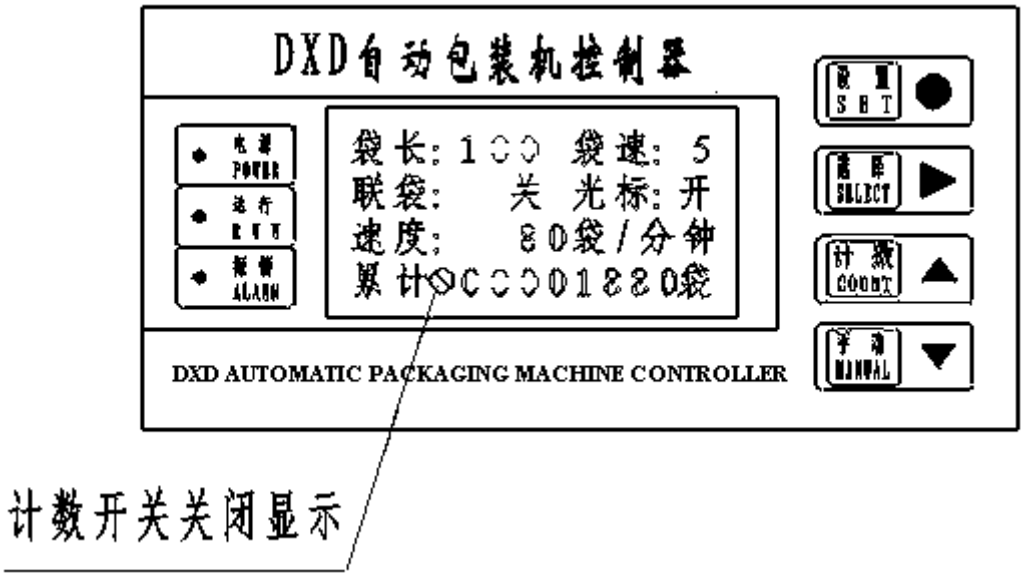
DXD自动包装机控制器
电源 POWER
运行 RUN
报警 ALARM
袋长: 100 袋速: 5
联袋: 关 光标: 开
速度: 80袋/分钟
累计: 00001880袋
设置 SET
选择 SELECT
计数 COUNT
手动 MANUAL
DXD AUTOMATIC PACKAGING MACHINE CONTROLLER
计数开关关闭显示

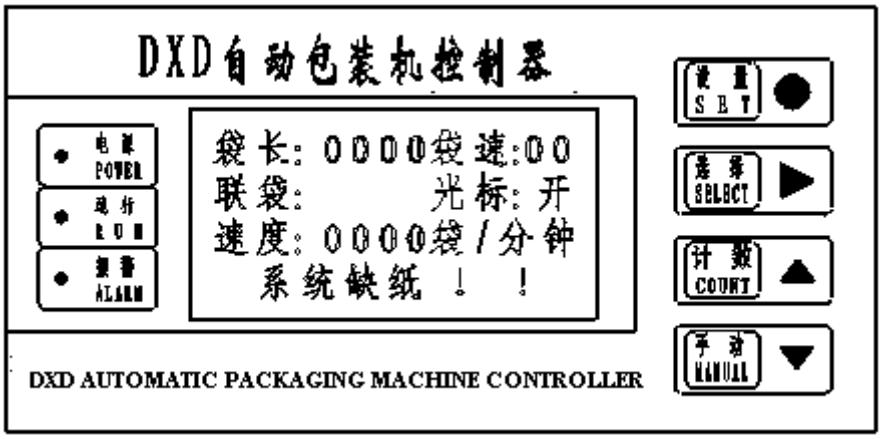
DXD自动包装机控制器
电源 POWER
运行 RUN
报警 ALARM
袋长: 0000袋速:00
联袋: 光标: 开
速度: 0000袋/分钟
系统缺纸 ! !
设置 SET
选择 SELECT
计数 COUNT
手动 MANUAL
DXD AUTOMATIC PACKAGING MACHINE CONTROLLER

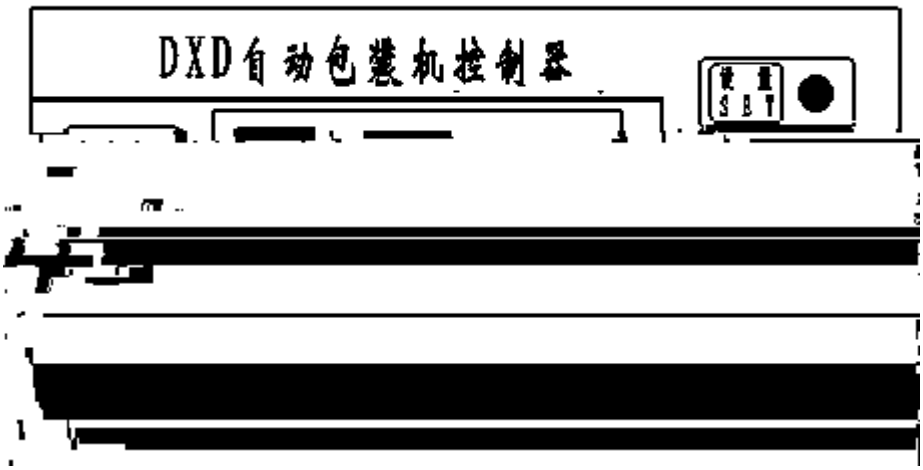

a

b

c

a ( )

7-1

5 ~10	N150 ISO VG150